4.45 HN

Hebebühne Stand: 12/2006

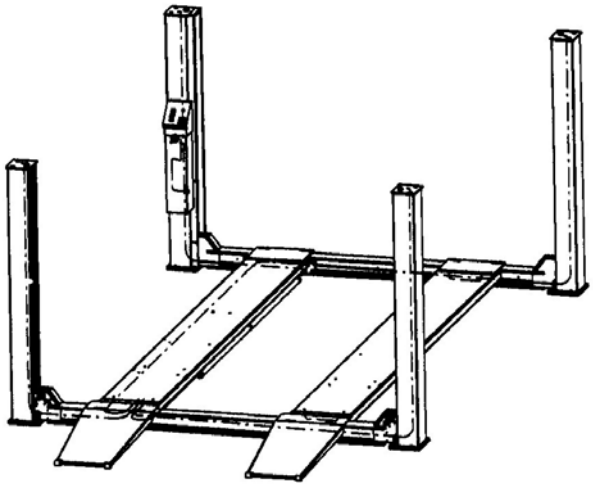

Ersatzteilliste

Spare parts list

Liste des piéces de rechange

Nußbaum Hebetechnik GmbH & Co.KG//Korker Straße 24//D-77694 Kehl-Bodersweier
Tel: +49(0)7853/8990 Fax: +49(0)7853/8787
E-mail: info@nussbaum-lifts.de//http://www.nussbaum-lifts.de

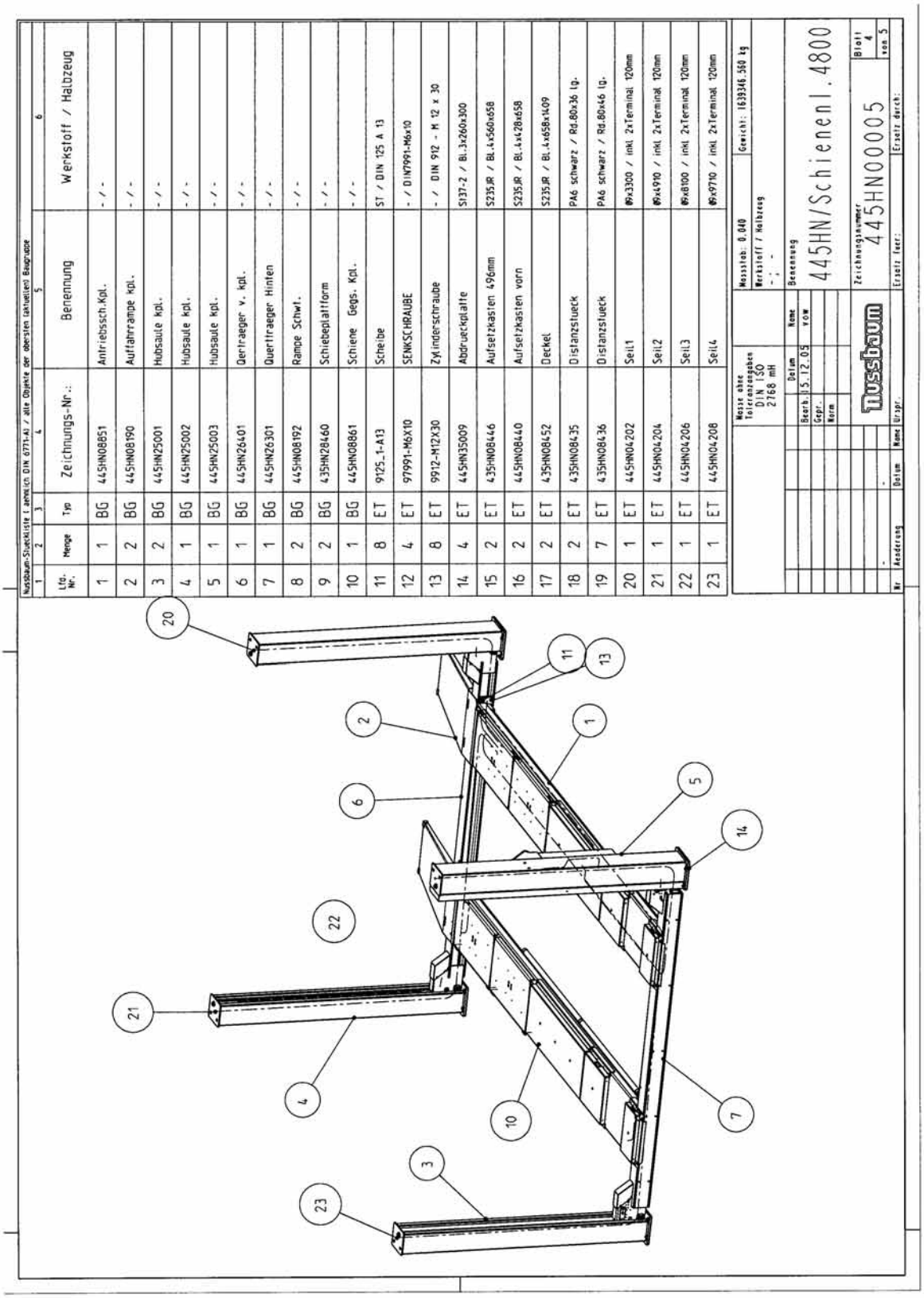

Nussbaum-Stuecklisten Bemerkungen DIN 6771-A1 / alle Objekte der obersten Zeichnungsebene Baugruppe

1	2	3	4	5	6
Lfd. Nr.	Menge	Typ	Zeichnungs-Nr.:	Benennung	Werkstoff / Halbzeug
1	1	BG	445HN08851	Antriebssch.Kpl.	- / -
2	2	BG	445HN08190	Auffahrrampe kpl.	- / -
3	2	BG	445HN25001	Hubsaule kpl.	- / -
4	1	BG	445HN25002	Hubsaule kpl.	- / -
5	1	BG	445HN25003	Hubsaule kpl.	- / -
6	1	BG	445HN26401	Qertraeger v. kpl.	- / -
7	1	BG	445HN26301	Quertraeger Hinten	- / -
8	2	BG	445HN08192	Rampe Schwt.	- / -
9	2	BG	435HN28460	Schiebeplattform	- / -
10	1	BG	445HN08861	Schiene Gegs. Kpl.	- / -
11	8	ET	9125_1-A13	Scheibe	ST / DIN 125 A 13
12	4	ET	97991-M6X10	SENKSCHRAUBE	- / DIN7991-M6x10
13	8	ET	9912-M12X30	Zylinderschraube	- / DIN 912 - M 12 x 30
14	4	ET	445HN35009	Abdrueckplatte	S137-2 / Bl.3x260x300
15	2	ET	435HN08446	Aufsetzkasten 496mm	S235JR / Bl.4x560x658
16	2	ET	445HN08440	Aufsetzkasten vorn	S235JR / Bl.4x428x658
17	2	ET	435HN08452	Deckel	S235JR / Bl.4x658x1409
18	2	ET	435HN08435	Distanzstueck	PA6 schwarz / Rd.80x36 lg.
19	7	ET	435HN08436	Distanzstueck	PA6 schwarz / Rd.80x46 lg.
20	1	ET	445HN04202	Seil1	Ø9x3300 / inkl 2xTerminal 120mm
21	1	ET	445HN04204	Seil2	Ø9x4910 / inkl 2xTerminal 120mm
22	1	ET	445HN04206	Seil3	Ø9x8100 / inkl 2xTerminal 120mm
23	1	ET	445HN04208	Seil4	Ø9x9710 / inkl 2xTerminal 120mm

Masse ohne Toleranzangaben DIN ISO 2768 mH

Massstab: 0.040
Werkstoff / Halbzeug
- / -
Gewicht: 1639346.360 kg

	Datum	Name
Bearb.	15.12.05	YOW
Gepr.		
Norm		

Benennung
445HN/Schienenl.4800

Nussbaum

Zeichnungsnummer
445HN00005

Blatt 4 von 5

Wr | Aenderung | Datum | Name | Urspr.

Ersatz fuer:

Ersetzt durch:

Nussbaum-Stuecklisten (gemäß DIN 6771-A) / alle Objekte der obersten (aktuellen) Baugruppe

1	2	3	4	5	6
Lfd. Nr.	Menge	Typ	Zeichnungs-Nr.:	Benennung	Werkstoff / Halbzeug
1	1	BG	445HN08531	Antriebssch.Kpl.	- / -
2	2	BG	445HN08190	Auffahrrampe kpl.	- / -
3	2	BG	445HN25001	Hubsaule kpl.	- / -
4	1	BG	445HN25002	Hubsaule kpl.	- / -
5	1	BG	445HN25003	Hubsaule kpl.	- / -
6	1	BG	445HN26401	Qertraeger v. kpl.	- / -
7	1	BG	445HN26301	Quertraeger Hinten	- / -
8	1	BG	445HN08541	Schiene Gegs. Kpl.	- / -
9	8	ET	9125_1-A13	Scheibe	ST / DIN 125 A 13
10	8	ET	9912-M12X30	Zylinderschraube	- / DIN 912 - M 12 x 30
11	4	ET	445HN35009	Abdruckplatte	St37-2EN / Bl.3x260x300
12	1	ET	445HN04202_1	Seil1	Ø9x3300 / inkl. 2xTerminal 120mm
13	1	ET	445HN04204_1	Seil2	Ø9x4910 / inkl. 2xTerminal 120mm
14	1	ET	445HN04206_1	Seil3	Ø9x8100 / inkl. 2xTerminal 120mm
15	1	ET	445HN04208_1	Seil4	Ø9x9710 / inkl. 2xTerminal 120mm

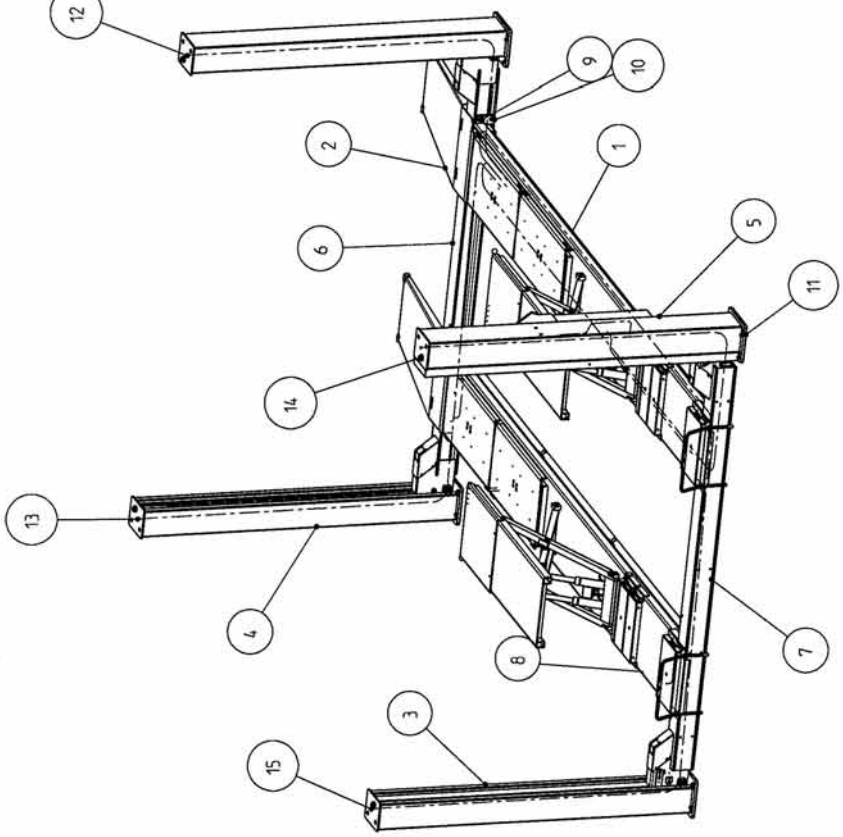

Masse ohne Toleranzangaben DIN ISO 2768 mH

Massstab: 0.040 | Gewicht: 1640818.148 kg

Werkstoff / Halbzeug
- ; -

	Datum	Name
Bearb.	15.12.05	
Gepr.		
Norm		

Benennung
445HN/Schienenl.4800

Nussbaum

Zeichnungsnummer
445HN00006

Blatt 4 von 5

Nr	Aenderung	Datum	Name	Urspr.	Ersatz fuer:	Ersetzt durch:

Nussbaum-Stuckliste (gemäß DIN 6771-A) / alle Objekte der obersten Baugruppe

1	2	3	4	5	6
Lfd. Nr.:	Menge	Typ	Zeichnungs-Nr.:	Benennung	Werkstoff / Halbzeug
1	1	BG	445HN08951	Antriebssch.Kpl.	- / -
2	2	BG	445HN08190	Auffahrrampe kpl.	- / -
3	2	BG	445HN25001	Hubsaule kpl.	- / -
4	1	BG	445HN25002	Hubsaule kpl.	- / -
5	1	BG	445HN25003	Hubsaule kpl.	- / -
6	1	BG	445HN26401	Qertraeger v. kpl.	- / -
7	1	BG	445HN26301	Quertraeger Hinten	- / -
8	1	BG	445HN08961	Schiene Gegs. Kpl.	- / -
9	2	BG	445HN08633	Ueberrolltuegel Schwt.	- / -
10	8	ET	9125_1-A13	Scheibe	ST / DIN 125 A 13
11	8	ET	9912-M12X30	Zylinderschraube	- / DIN 912 - M 12 x 30
12	4	ET	445HN35009	Abdrueckplatte	St37-2 / Bl.3x260x300
13	1	ET	445HN04202	Seil1	Ø:23300 / inkl. 2xTerminal 120mm
14	1	ET	445HN04204	Seil2	Ø:24910 / inkl. 2xTerminal 120mm
15	1	ET	445HN04206	Seil3	Ø:28100 / inkl. 2xTerminal 120mm
16	1	ET	445HN04208	Seil4	Ø:29710 / inkl. 2xTerminal 120mm

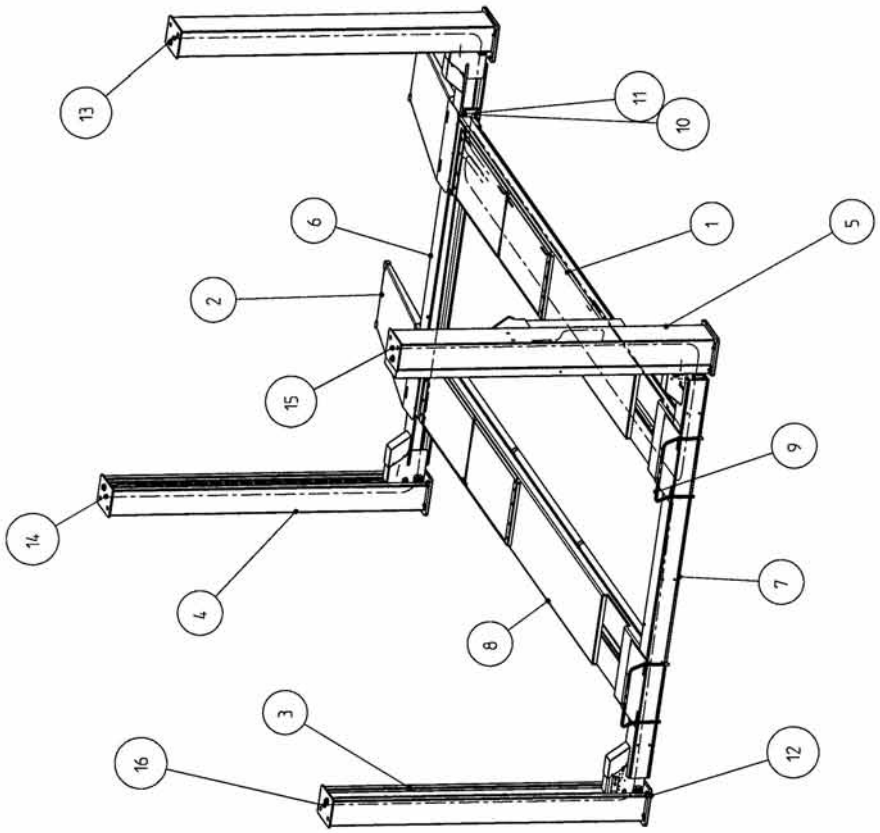

Masse ohne Toleranzangaben DIN ISO 2768 mH

Massstab: 0.040
Werkstoff / Halbzeug
- ; -
Gewicht: 1639113.473 kg

	Datum	Name
Bearb.	23.05.06	KOW
Gepr.		
Norm		

Benennung: 445HN /Schienenl. 4800mm

Nussbaum

Zeichnungsnummer: 445HN00007

Blatt 4 von 5

Nr | Aenderung | Datum | Name | Urspr. | Ersatz fuer: | Ersatz durch:

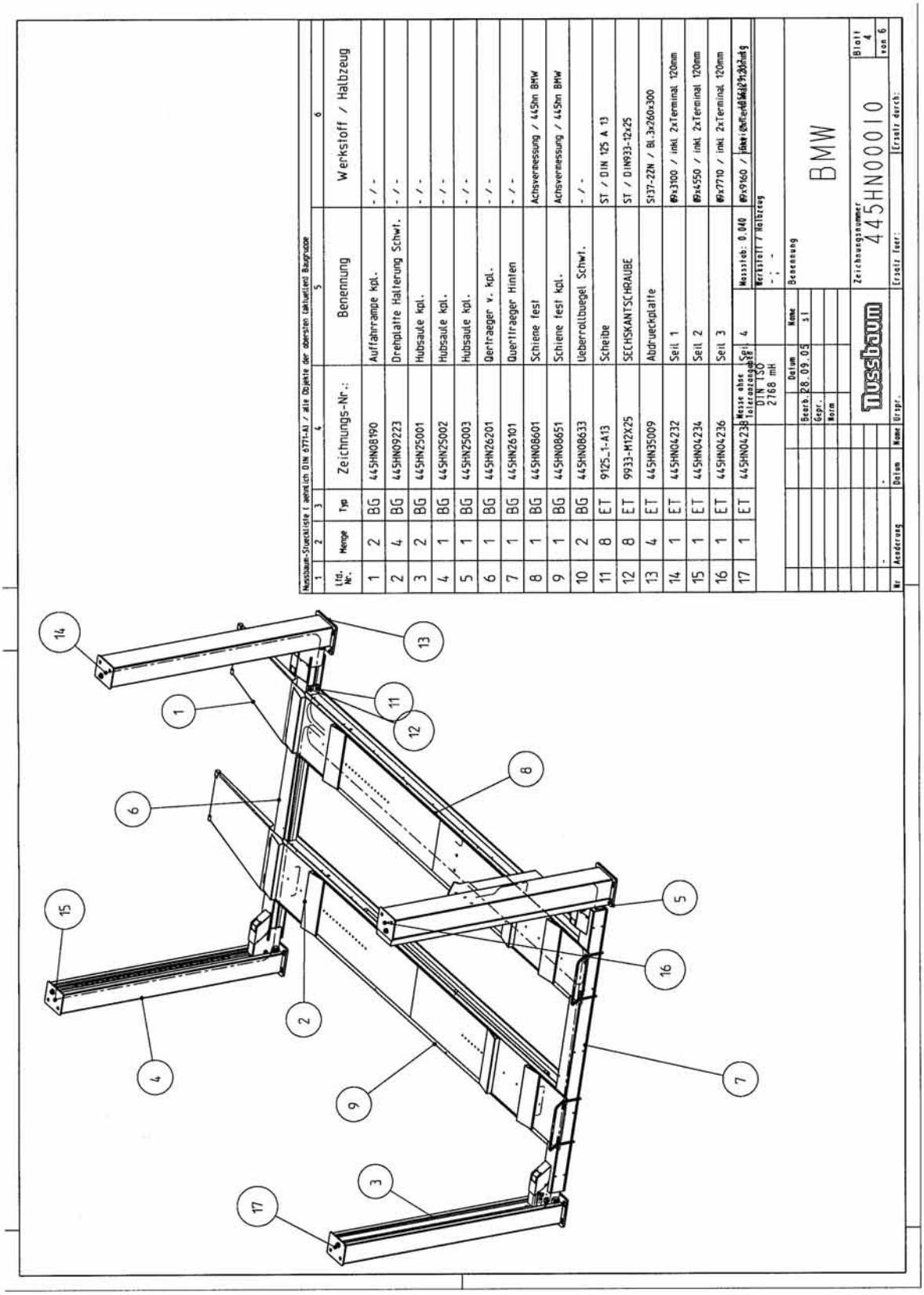
Nussbaum-Stuecklisten (gemäß DIN 6771-A) / alle Objekte der obersten Zeile(n) Baugruppe
1 Lfd. Nr.
2 Menge
3 Typ
4 Zeichnungs-Nr.:
5 Benennung
6 Werkstoff / Halbzeug
1 2 BG 445HN08190 Auffahrrampe kpl. - / -
2 4 BG 445HN09223 Drehplatte Halterung Schwt. - / -
3 2 BG 445HN25001 Hubsaule kpl. - / -
4 1 BG 445HN25002 Hubsaule kpl. - / -
5 1 BG 445HN25003 Hubsaule kpl. - / -
6 1 BG 445HN26201 Qertraeger v. kpl. - / -
7 1 BG 445HN26101 Quertraeger Hinten - / -
8 1 BG 445HN08601 Schiene fest Achsvermessung / 445hn BMW
9 1 BG 445HN08651 Schiene fest kpl. Achsvermessung / 445hn BMW
10 2 BG 445HN08633 Ueberrollbuegel Schwt. - / -
11 8 ET 9125_1-A13 Scheibe ST / DIN 125 A 13
12 8 ET 9933-M12X25 SECHSKANTSCHRAUBE ST / DIN933-12x25
13 4 ET 445HN35009 Abdrueckplatte S137-22N / Bl.3x260x300
14 1 ET 445HN04232 Seil 1 Ø9x3100 / inkl. 2xTerminal 120mm
15 1 ET 445HN04234 Seil 2 Ø9x4550 / inkl. 2xTerminal 120mm
16 1 ET 445HN04236 Seil 3 Ø9x7710 / inkl. 2xTerminal 120mm
17 1 ET 445HN04239 Seil 4 Ø9x9160 / inkl. 2xTerminal 120mm
Masse ohne Toleranzangabe DIN ISO 2768 mH
Massstab: 0.040
Werkstoff / Halbzeug
Benennung
Name
Datum
Bearb. 28.09.05 sl
Gespr.
Norm
BMW
Zeichnungsnummer
445HN00010
Blatt 4 von 6
Nr. Aenderung Datum Name Urspr. Ersatz fuer: Ersetzt durch:

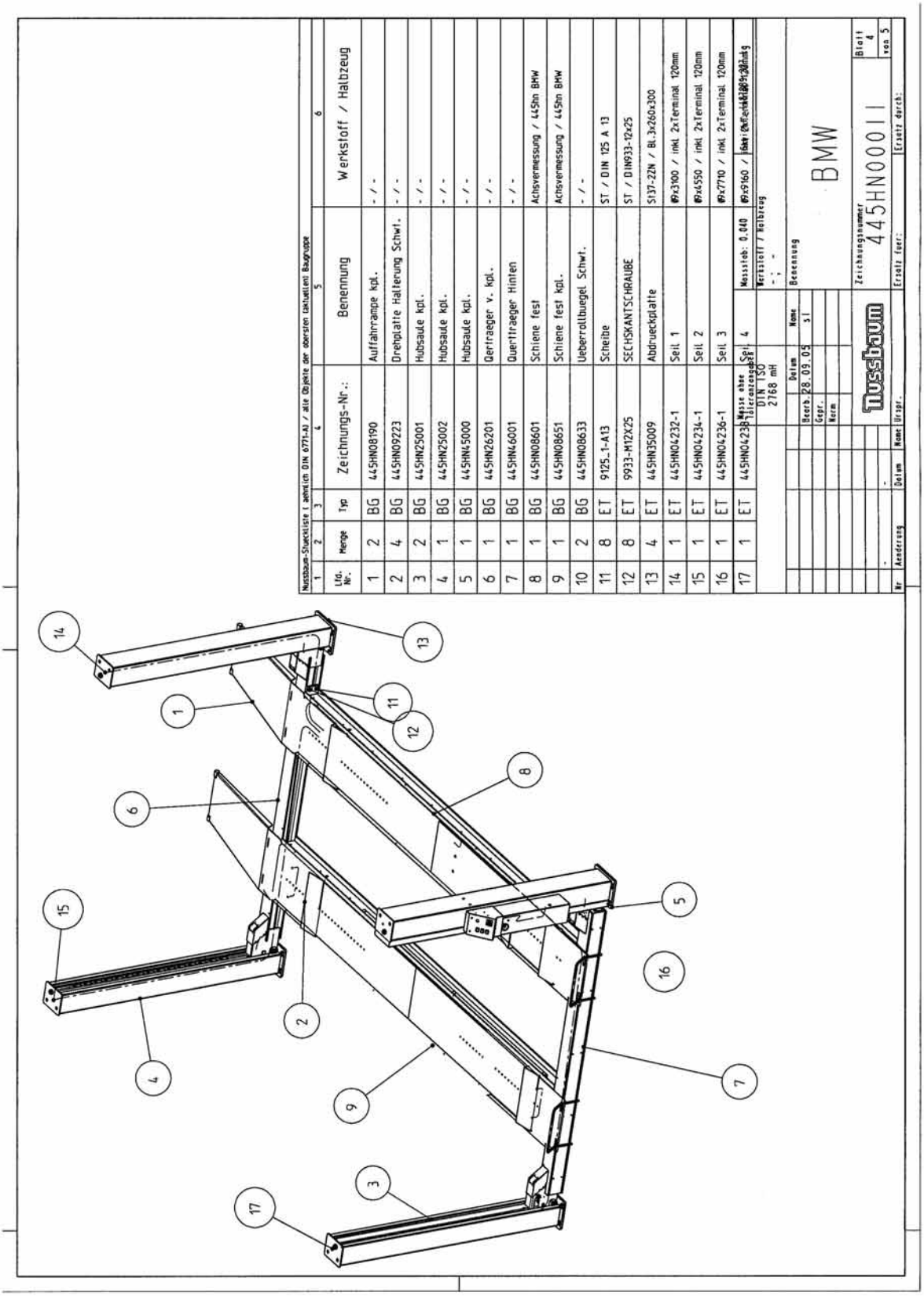
Nussbaum-Stueckliste (gemäß DIN 6771-A) / alle Objekte der obersten (aktuellen) Baugruppe
1 Lfd. Nr.
2 Menge
3 Typ
4 Zeichnungs-Nr.:
5 Benennung
6 Werkstoff / Halbzeug
1 2 BG 445HN08190 Auffahrrampe kpl. - / -
2 4 BG 445HN09223 Drehplatte Halterung Schwl. - / -
3 2 BG 445HN25001 Hubsaule kpl. - / -
4 1 BG 445HN25002 Hubsaule kpl. - / -
5 1 BG 445HN45000 Hubsaule kpl. - / -
6 1 BG 445HN26201 Qertraeger v. kpl. - / -
7 1 BG 445HN46001 Quertraeger Hinten - / -
8 1 BG 445HN08601 Schiene fest Achsvermessung / 445hn BMW
9 1 BG 445HN08651 Schiene fest kpl. Achsvermessung / 445hn BMW
10 2 BG 445HN08633 Ueberrollbuegel Schwl. - / -
11 8 ET 9125_1-A13 Scheibe ST / DIN 125 A 13
12 8 ET 9933-M12X25 SECHSKANTSCHRAUBE ST / DIN933-12x25
13 4 ET 445HN35009 Abdrueckplatte S137-22N / BL.3x260x300
14 1 ET 445HN04232-1 Seil 1 Ø7x3900 / inkl. 2xTerminal 120mm
15 1 ET 445HN04234-1 Seil 2 Ø7x4550 / inkl. 2xTerminal 120mm
16 1 ET 445HN04236-1 Seil 3 Ø7x7710 / inkl. 2xTerminal 120mm
17 1 ET 445HN04238 Seil 4 Ø7x9160 / inkl. 2xTerminal 120mm
Masse ohne Toleranzangabe DIN ISO 2768 mH
Massstab: 0.040
Werkstoff / Halbzeug
Benennung
Datum Name
Bearb. 28.09.05 sl
Gepr.
Norm
Nussbaum
Zeichnungsnummer 445HN00011
BMW
Blatt 4 von 5
Nr. Aenderung Datum Name Urspr.
Ersatz fuer:
Ersetzt durch:
1 2 3 4 5 6 7 8 9 10 11 12 13 14 15 16 17

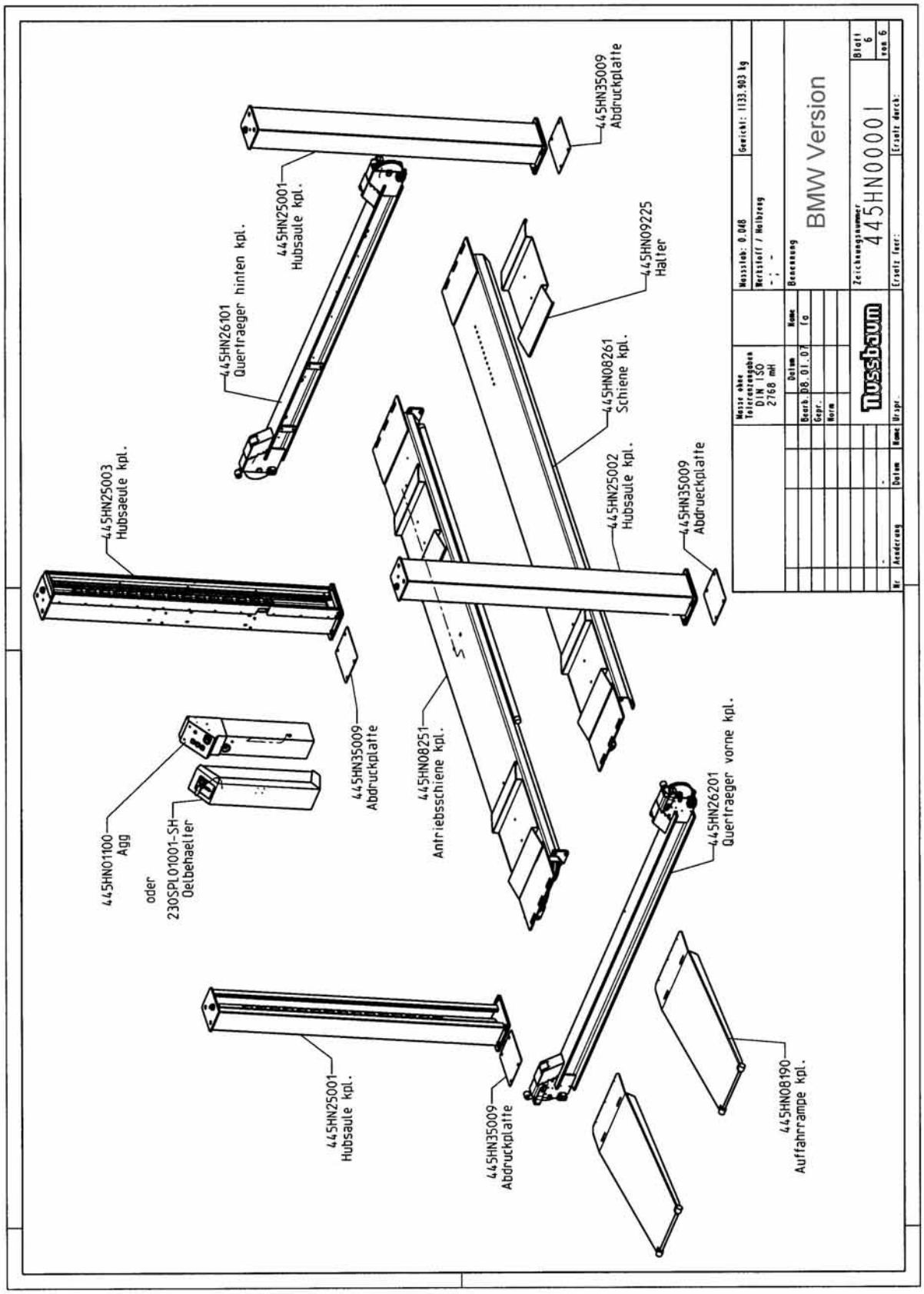
445HN35009
Abdruckplatte
445HN25001
Hubsaule kpl.
445HN26101
Querfraeger hinten kpl.
445HN09225
Halter
445HN08261
Schiene kpl.
445HN25002
Hubsaule kpl.
445HN35009
Abdrueckplatte
445HN25003
Hubsaeule kpl.
445HN35009
Abdruckplatte
445HN08251
Antriebsschiene kpl.
445HN01100
Agg
oder
230SPL01001-SH
Oelbehaelter
445HN26201
Querfraeger vorne kpl.
445HN25001
Hubsaule kpl.
445HN35009
Abdruckplatte
445HN08190
Auffahrrampe kpl.
Masstab: 0.048
Gewicht: 1133.903 kg
Werkstoff / Halbzeug
Benennung
BMW Version
Zeichnungsnummer
445HN00001
Blatt 6
von 6
Ersatz fuer:
Ersatz durch:
Nussbaum

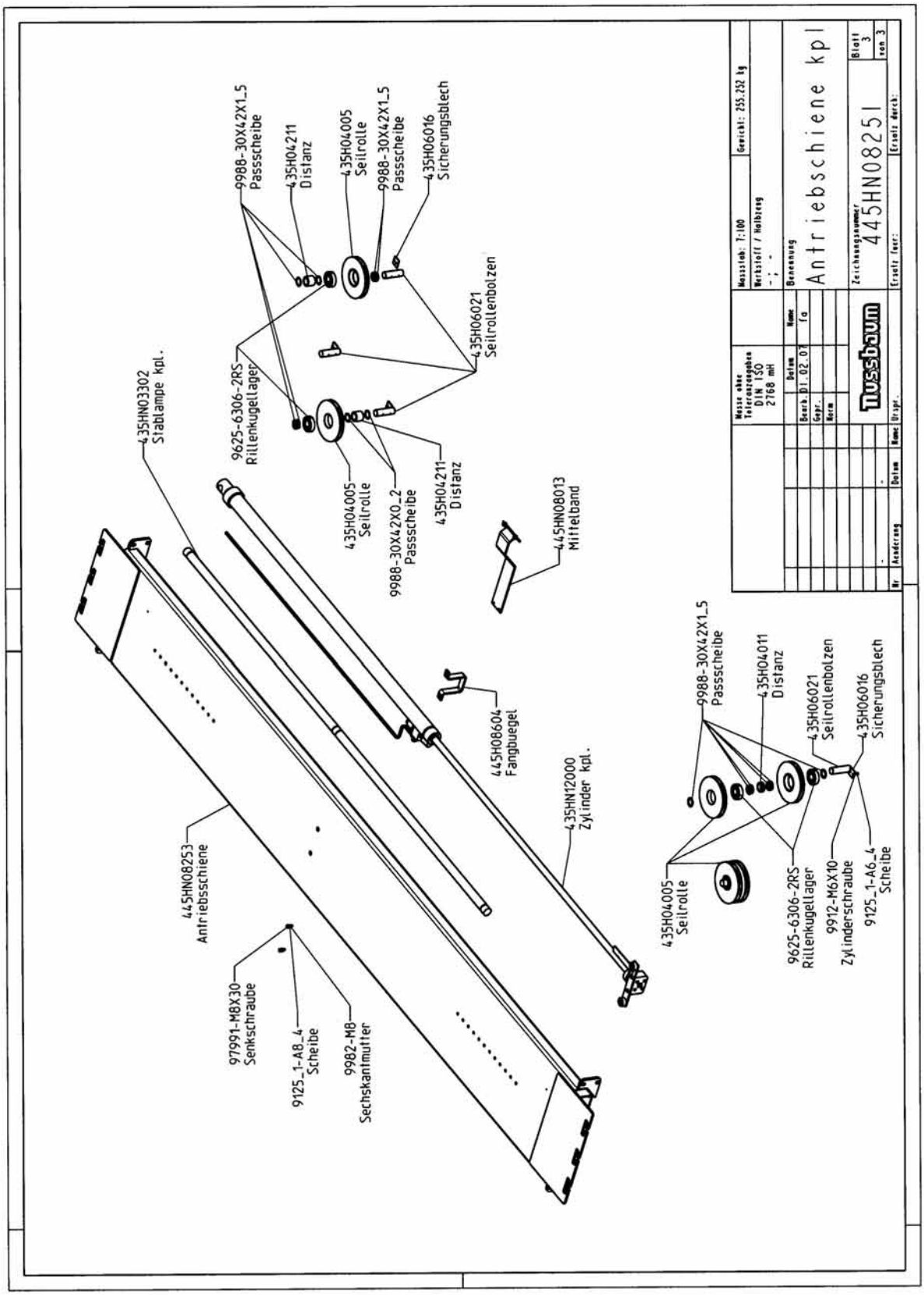
9988-30X42X1_5
Passscheibe
435H04211
Distanz
435H04005
Seilrolle
9988-30X42X1_5
Passscheibe
435H06016
Sicherungsblech
435H06021
Seilrollenbolzen
435HN03302
Stablampe kpl.
9625-6306-2RS
Rillenkugellager
435H04005
Seilrolle
9988-30X42X0_2
Passscheibe
435H04211
Distanz
445HN08013
Mittelband
445H08604
Fangbuegel
435HN12000
Zylinder kpl.
445HN08253
Antriebsschiene
97991-M8X30
Senkschraube
9125_1-A8_4
Scheibe
9982-M8
Sechskantmutter
9988-30X42X1_5
Passscheibe
435H04011
Distanz
435H06021
Seilrollenbolzen
435H06016
Sicherungsblech
435H04005
Seilrolle
9625-6306-2RS
Rillenkugellager
9912-M6X10
Zylinderschraube
9125_1-A6_4
Scheibe
Masse ohne Toleranzangaben DIN ISO 2768 mH
Masstab: 7:100
Gewicht: 255.232 kg
Werkstoff / Halbzeug
Benennung
Antriebschiene kpl
Zeichnungsnummer
445HN08251
Blatt 3
von 3
Nussbaum
Datum
Name
Bearb. 01.02.04
Geprüft
Norm
Ersetzt durch:
Ersetzt für:
Änderung
Datum
Name
Urspr.

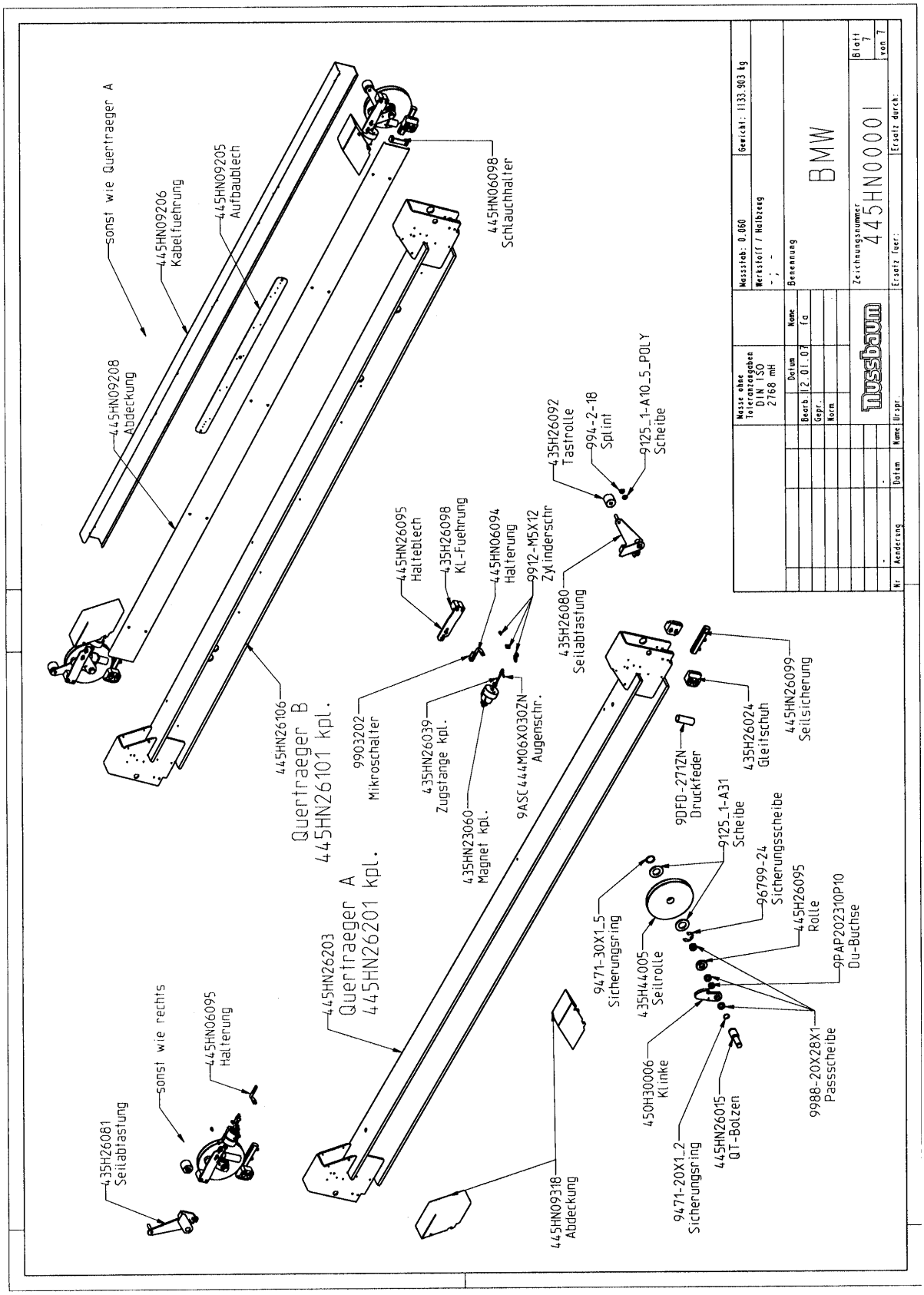
sonst wie Quertraeger A
445HN09206 Kabelfuehrung
445HN09205 Aufbaublech
445HN06098 Schlauchhalter
445HN09208 Abdeckung
435H26092 Tastrolle
994-2-18 Splint
9125_1-A10_5_POLY Scheibe
445HN26095 Halteblech
435H26098 KL-Fuehrung
445HN06094 Halterung
9912-M5X12 Zylinderschr
435H26080 Seilabtastung
445HN26106 Quertraeger B 445HN26101 kpl.
9903202 Mikroschalter
435HN26039 Zugstange kpl.
435HN23060 Magnet kpl.
9ASC444M06X030ZN Augenschr.
445HN26099 Seilsicherung
435H26024 Gleitschuh
9DFD-2717ZN Druckfeder
9125_1-A31 Scheibe
96799-24 Sicherungsscheibe
445H26095 Rolle
9PAP202310P10 Du-Buchse
9471-30X1_5 Sicherungsring
435H44005 Seilrolle
450H30006 Klinke
445HN26015 QT-Bolzen
9988-20X28X1 Passscheibe
9471-20X1_2 Sicherungsring
445HN26203 Quertraeger A 445HN26201 kpl.
445HN09318 Abdeckung
sonst wie rechts
445HN06095 Halterung
435H26081 Seilabtastung
Masse ohne Toleranzangaben DIN ISO 2768 mH
Masstab: 0.060
Gewicht: 1133.903 kg
Werkstoff / Halbzeug
Benennung
BMW
Zeichnungsnummer 445HN00001
Blatt 7 von 7
Ersatz fuer:
Ersatz durch:
Datum
Name
Bearb. 12.01.07 fa
Gepr.
Norm
Nr Aenderung Datum Name Urspr.

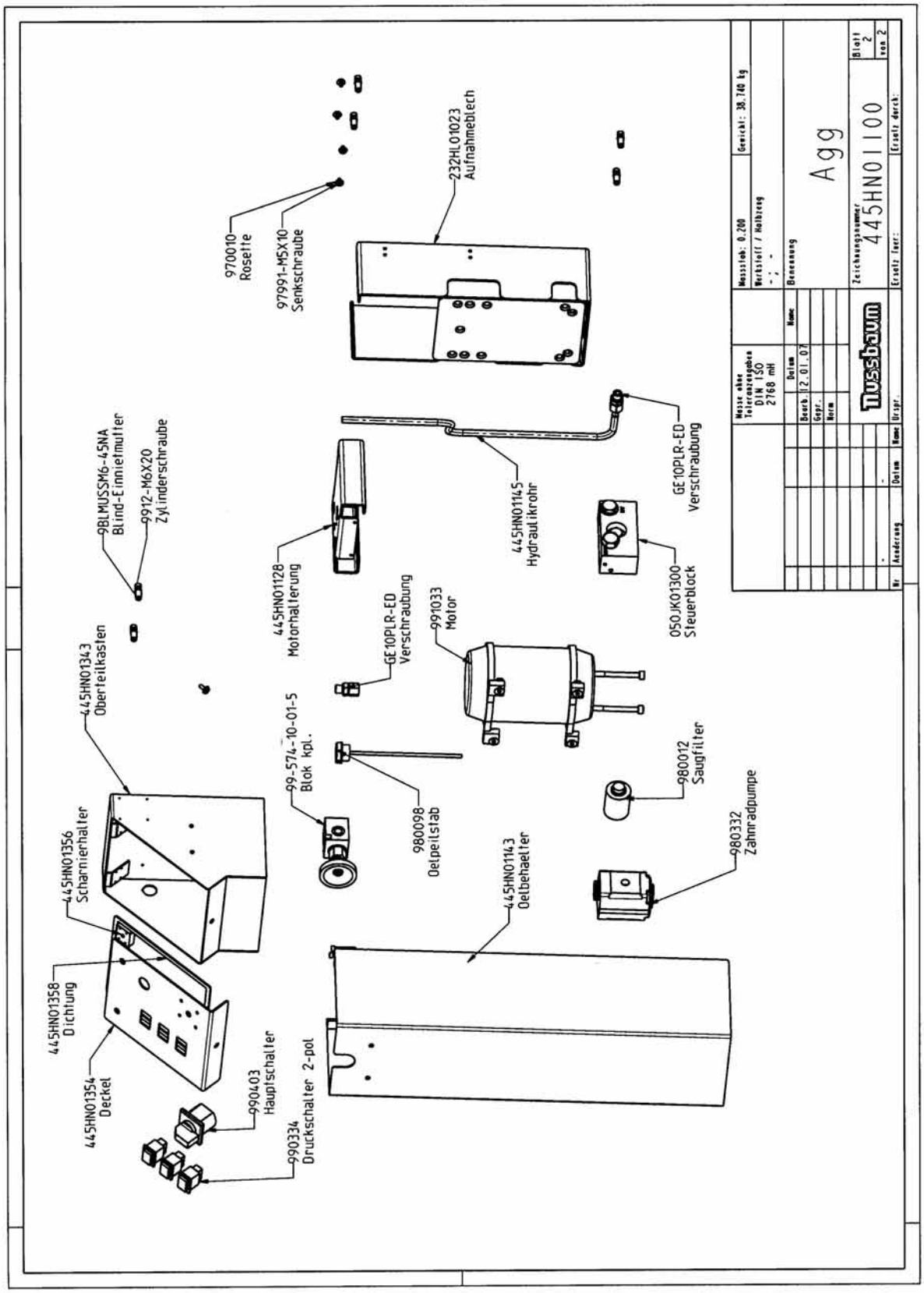
970010
Rosette
97991-M5X10
Senkschraube
232HL01023
Aufnahmeblech
9BLMUSSM6-45NA
Blind-Einnietmutter
9912-M6X20
Zylinderschraube
445HN01128
Motorhalterung
445HN01145
Hydraulikrohr
GE10PLR-ED
Verschraubung
GE10PLR-ED
Verschraubung
991033
Motor
050JK01300
Steuerblock
445HN01343
Oberteilkasten
99-574-10-01-5
Blok kpl.
980098
Oelpeilstab
980012
Saugfilter
980332
Zahnradpumpe
445HN01356
Scharnierhalter
445HN01143
Oelbehaelter
445HN01358
Dichtung
445HN01354
Deckel
990403
Hauptschalter
990334
Druckschalter 2-pol
Masstab: 0,200
Gewicht: 38,740 kg
Werkstoff / Halbzeug
Benennung
Agg
Zeichnungsnummer
445HN01100
Blatt 2
von 2
Ersetzt durch:
Ersetzt für:
Nussbaum
Datum
Name
Bearb.
12.01.07
Gepr.
Norm
Masse ohne Toleranzangaben DIN ISO 2768 mH
Br
Aenderung
Datum
Name
Urspr.

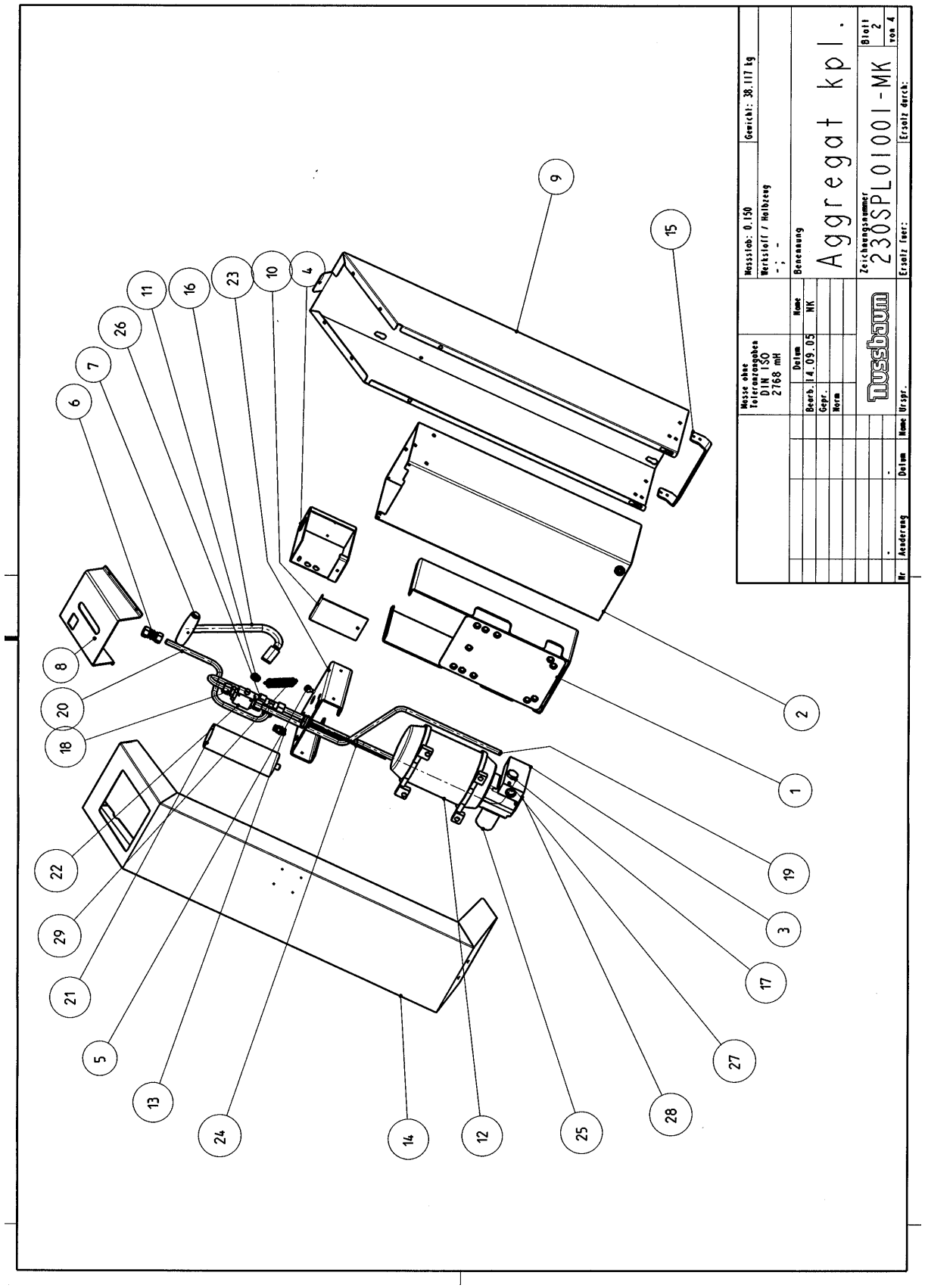
Masse ohne Toleranzangaben DIN ISO 2768 mH
Maßstab: 0.150
Gewicht: 38.117 kg
Werkstoff / Halbzeug
-; -
Benennung
Aggregat kpl.
Name
Datum
Bearb. 14.09.05 NK
Gepr.
Norm
Zeichnungsnummer
230SPL01001-MK
Blatt 2 von 4
Nr
Änderung
Datum
Name
Urspr.
Ersatz für:
Ersatz durch:
1
2
3
4
5
6
7
8
9
10
11
12
13
14
15
16
17
18
19
20
21
22
23
24
25
26
27
28
29

Standardstückliste (DIN 6771-A) / alle Objekte der obersten (aktuellen) Baugruppe

1	2	3	4	5	6
Lfd. Nr.	Menge	Einheit	Benennung (Dateiname)	Sachnummer/Norm-Kurzbezeichnung	Bemerkung
1	1	BG	Aufnahmeblech Schwt. (232HL01023)		-
2	1	BG	Oelbehaelter Schwt. (230SPL01012)		-
3	1	BG	Pumpenkoerper kpl. (230SPL01053-1)		-
4	1	BG	Steuerkasten Schwt. (240SPL01033)		-
5	1	ET	Augenschraube (9444-A-M6X30)	-	M6 X 30
6	1	ET	Verschraubung (G10-PL)	VERSCHRAUBUNG G10-PL	-
7	1	ET	- (230SPL01066)		-
8	1	ET	Bedienelement (230SPL01045)		BL. 2x276x154
9	1	ET	Behälter (230SPL01018)		BL. 1x854.7x523.5
10	1	ET	Deckel Steuerkasten (240SPL01034)		Bl1.5x65x122
11	1	ET	Distanzscheibe Hebel (230SPL01074)		Ro.20x5
12	1	ET	E-Motor (992276)		2.2kW 50/60Hz
13	1	ET	Einschraubverbinder (960161)		R 1/4"
14	1	ET	Haube (230SPL01042)		Bl. 1x1171x360
15	1	ET	Haubenhalter (232HL01046)		BL. 3x261x38
16	1	ET	Hebel (230SPL01065)		Ro. 15x2
17	1	ET	Hydraulikrohr (230SPL01067)		10x1.5x673
18	1	ET	Hydraulikrohr (230SPL01069)		10x1.5x196
19	1	ET	Hydraulikrohr (230SPL01070)		10x1.5x594
20	1	ET	Hydraulikrohr (245SPL01028)		10x1.5x375
21	1	ET	Kondensator 40µF (KONDENSATOR_)		55x155
22	1	ET	Kugelhahn (980513)		BKH 10L/ 5 PN 500 PISTER
23	1	ET	Motorhalterung (230SPL01028)		BL. 3x142x299
24	1	ET	Oelpeilstab (980011_1)		mit Entlueftung
25	1	ET	Saugfilter (980012)		M18
26	1	ET	T-Schwenkverschr (T10-PL)		T10-PL
27	2	ET	Verschraubung (GE10PLR-ED)		GE 10-PLR-ED
28	1	ET	Zahnradpumpe (982328)		1BK7D2.5Q
29	1	ET	Zugfeder (9ZFZ140_A)		Z-140A1

Masse ohne Toleranzangaben DIN ISO 2768 mH

	Datum	Name
Bearb.	22.08.05	NK
Gepr.		
Norm		

Massstab: 0.130 | Gewicht: 38.117 kg

Werkstoff / Halbzeug: - ; -

Benennung: Aggregat kpl.

Zeichnungsnummer: 230SPL01001-MK

Blatt 1 von 4

Ersatz fuer: | Ersatz durch:

Nr	Aenderung	Datum	Name
	-	-	

Urspr.

Nussbaum

Ersatzteilliste/Spare part list/Liste des piéces de rechange

4.45 HN

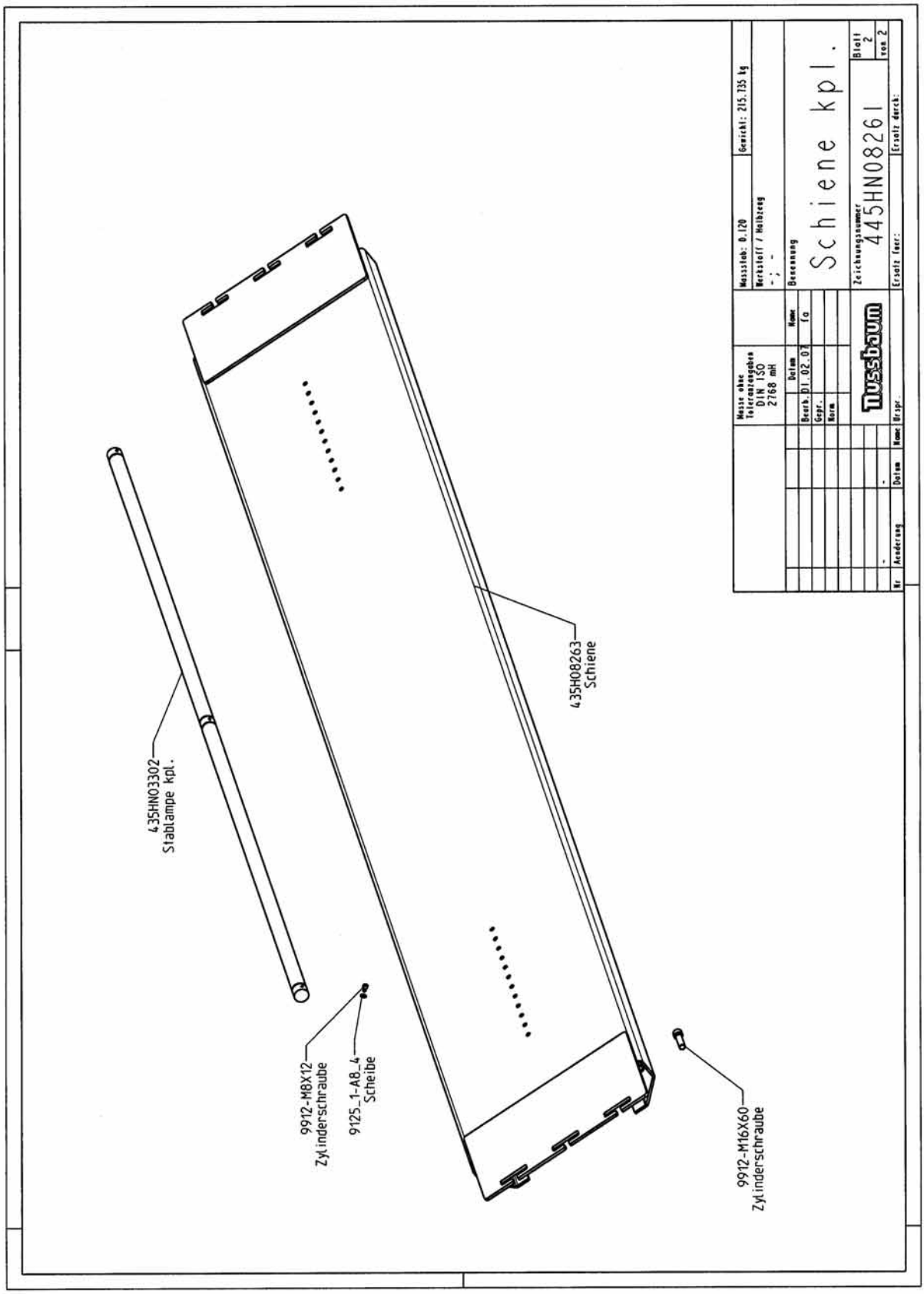
435HN03302
Stablampe kpl.
9912-M8X12
Zylinderschraube
9125_1-A8_4
Scheibe
435H08263
Schiene
9912-M16X60
Zylinderschraube
Masstab: 0.120
Gewicht: 215.735 kg
Werkstoff / Halbzeug
Benennung
Schiene kpl.
Zeichnungsnummer
445HN08261
Blatt 2 von 2
Nussbaum
Ersatz für:
Ersatz durch:
Maße ohne Toleranzangaben DIN ISO 2768 mH
Datum
Name
Bearb. 01.02.07 fa
Gepr.
Norm
Nr.
Änderung
Datum
Name
Urspr.

BMW Version

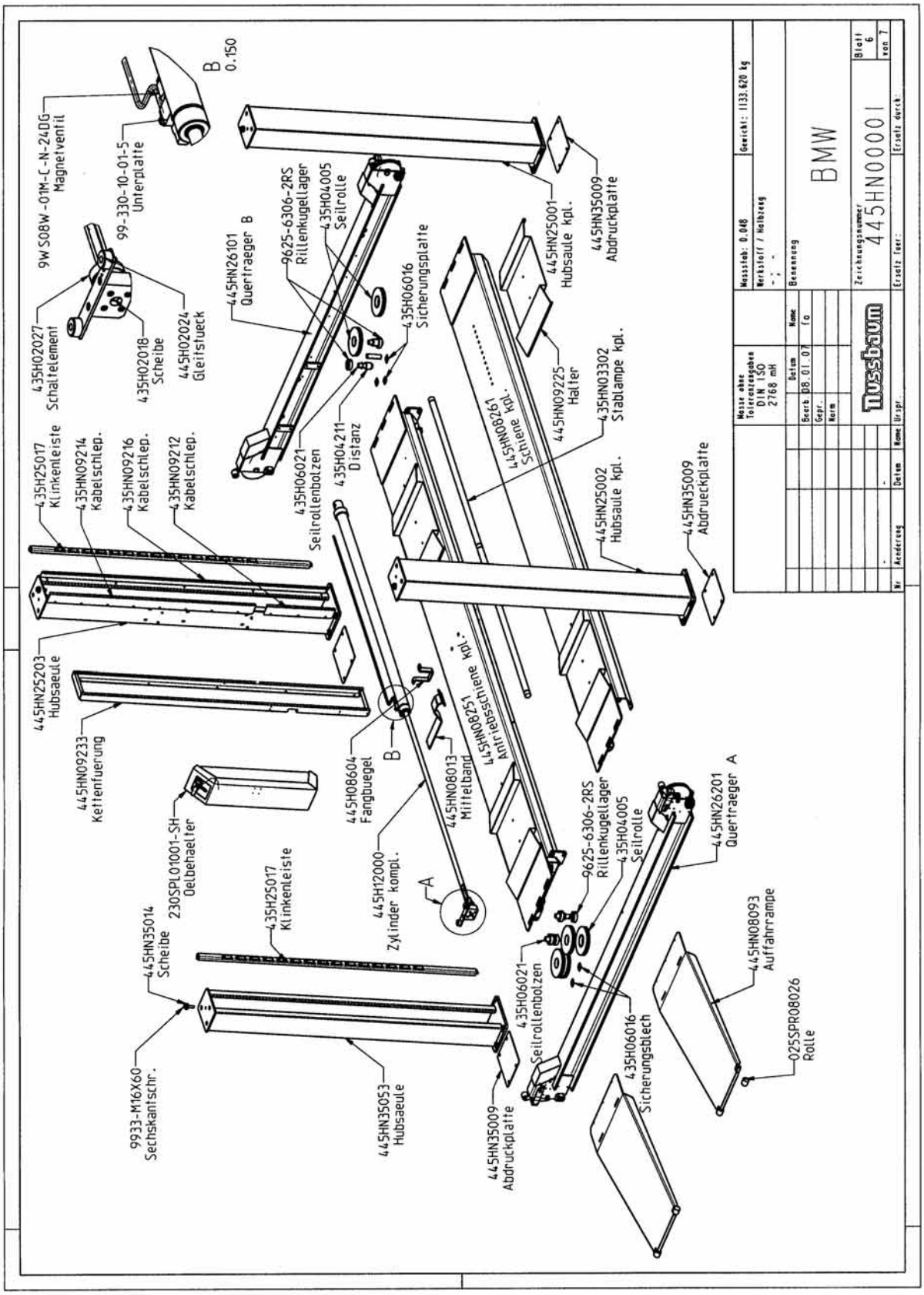
B
0.150
9W S08W -01M-C-N-24DG
Magnetventil
99-330-10-01-5
Unterplatte
435H02027
Schaltelement
435H02018
Scheibe
445H02024
Gleitstuck
445HN26101
Quertraeger B
9625-6306-2RS
Rillenkugellager
435H04005
Seilrolle
435H06016
Sicherungsplatte
445HN25001
Hubsaule kpl.
445HN35009
Abdruckplatte
445HN09225
Halter
435HN03302
Stablampe kpl.
445HN08261
Schiene kpl.
435H25017
Klinkenleiste
435HN09214
Kabelschlep.
435HN09216
Kabelschlep.
435HN09212
Kabelschlep.
435H06021
Seilrollenbolzen
435H04211
Distanz
445HN25002
Hubsaule kpl.
445HN35009
Abdrueckplatte
445HN25203
Hubsaeule
445HN09233
Kettenfuerung
445H08604
Fangbuegel
445HN08013
Mittelband
445HN08251
Antriebsschiene kpl.
230SPL01001-SH
Oelbehaelter
445H12000
Zylinder kompl.
A
445HN35014
Scheibe
435H25017
Klinkenleiste
9625-6306-2RS
Rillenkugellager
435H04005
Seilrolle
445HN26201
Quertraeger A
435H06021
Seilrollenbolzen
435H06016
Sicherungsblech
445HN08093
Auffahrrampe
025SPR08026
Rolle
9933-M16X60
Sechskantschr.
445HN35053
Hubsaeule
445HN35009
Abdruckplatte
Masse ohne Toleranzangaben DIN ISO 2768 mH
Masstab: 0.048
Gewicht: 1133.620 kg
Werkstoff / Halbzeug
Benennung
BMW
Zeichnungsnummer
445HN00001
Blatt 6 von 7
Nussbaum
Datum
Name
Bearb. 08.01.07 fo
Gepr.
Norm
Ersatz für:
Ersetzt durch:
Nr
Aenderung
Datum
Name
Urspr.

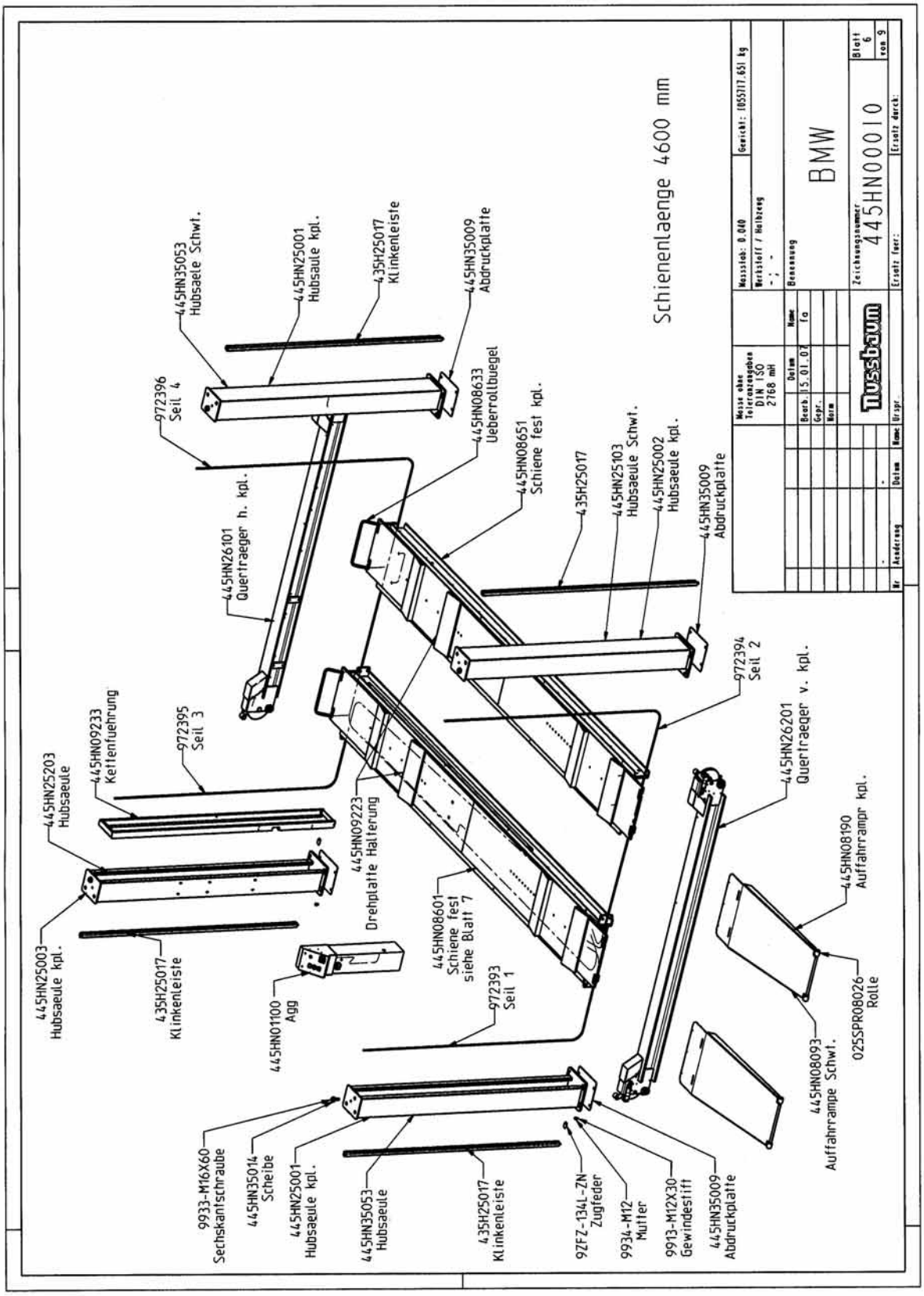
Schienenlaenge 4600 mm
445HN35053 Hubsaele Schwt.
445HN25001 Hubsaule kpl.
435H25017 Klinkenleiste
445HN35009 Abdruckplatte
972396 Seil 4
445HN08633 Ueberrollbuegel
445HN08651 Schiene fest kpl.
445HN26101 Quertraeger h. kpl.
435H25017
445HN25103 Hubsaeule Schwt.
445HN25002 Hubsaeule kpl.
445HN35009 Abdruckplatte
972394 Seil 2
445HN26201 Quertraeger v. kpl.
445HN09233 Kettenfuehrung
972395 Seil 3
445HN25203 Hubsaeule
445HN09223 Drehplatte Halterung
445HN08601 Schiene fest siehe Blatt 7
445HN08190 Auffahrrampr kpl.
445HN25003 Hubsaeule kpl.
435H25017 Klinkenleiste
445HN01100 Agg
972393 Seil 1
025SPR08026 Rolle
445HN08093 Auffahrrampe Schwl.
9933-M16X60 Sechskantschraube
445HN35014 Scheibe
445HN25001 Hubsaeule kpl.
445HN35053 Hubsaeule
435H25017 Klinkenleiste
92FZ-1341-ZN Zugfeder
9934-M12 Mutter
9913-M12X30 Gewindestift
445HN35009 Abdruckplatte
Nussbaum
Masstab: 0.040
Gewicht: 1055117.651 kg
Werkstoff / Halbzeug
Benennung
BMW
Zeichnungsnummer
445HN00010
Blatt 6 von 9
Ersatz fuer:
Ersatz durch:
Datum
Name
Bearb. 15.01.07 fa
Gepr.
Norm
Masse ohne Toleranzangaben DIN ISO 2768 mH
Aenderung
Urspr.

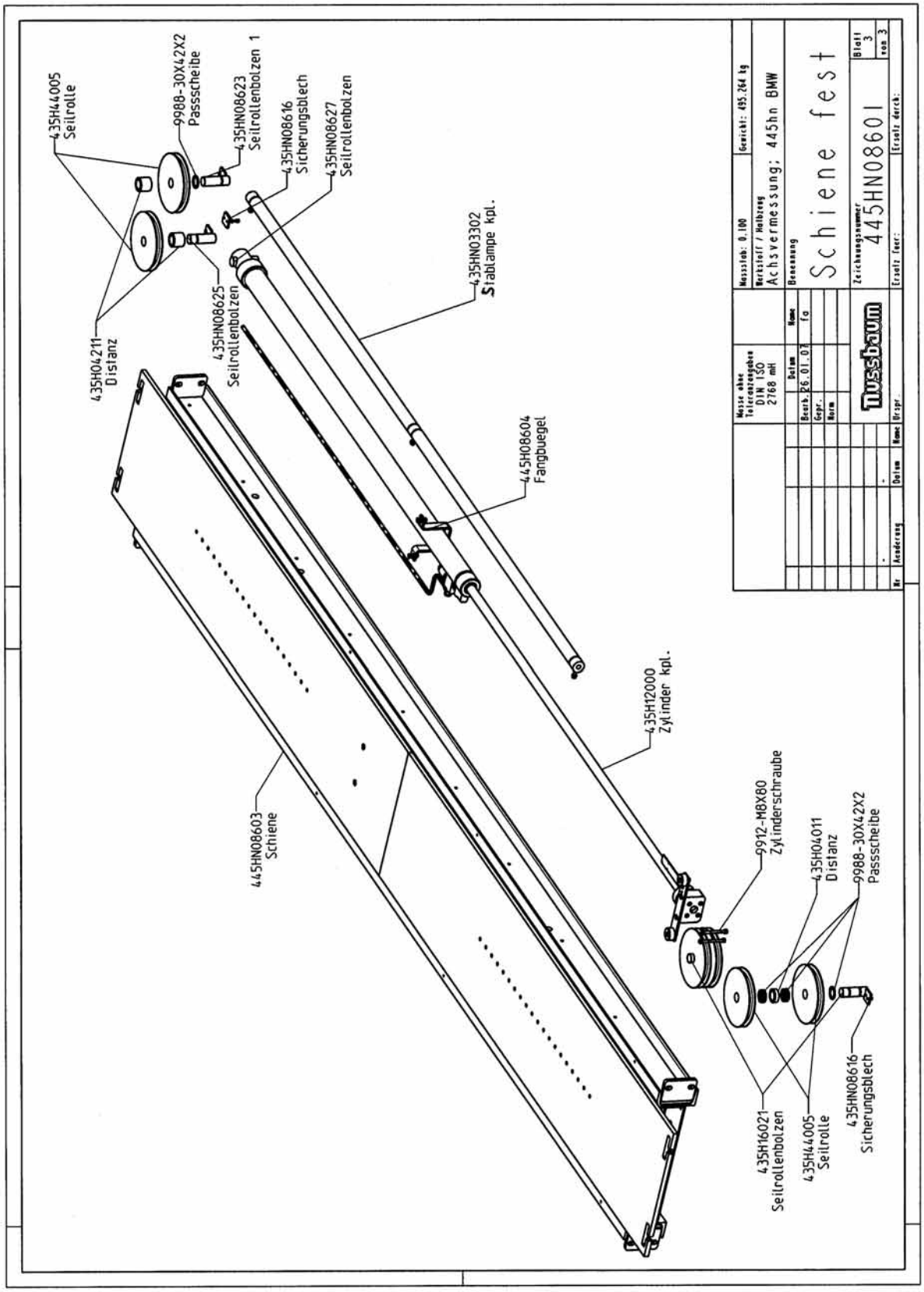
435H44005
Seilrolle
9988-30X42X2
Passscheibe
435HN08623
Seilrollenbolzen 1
435HN08616
Sicherungsblech
435HN08627
Seilrollenbolzen
435H04211
Distanz
435HN08625
Seilrollenbolzen
435HN03302
Stablampe kpl.
445H08604
Fangbuegel
435H12000
Zylinder kpl.
445HN08603
Schiene
9912-M8X80
Zylinderschraube
435H04011
Distanz
9988-30X42X2
Passscheibe
435H16021
Seilrollenbolzen
435H44005
Seilrolle
435HN08616
Sicherungsblech
Massstab: 0.100
Gewicht: 195.264 kg
Werkstoff / Halbzeug
Achsvermessung; 445hn BMW
Benennung
Schiene fest
Zeichnungsnummer
445HN08601
Blatt 3
von 3
Nussbaum
Ersatz für:
Ersetzt durch:
Masse ohne Toleranzangaben DIN ISO 2768 mH
Datum
Name
Bearb. 26.01.07 fa
Gepr.
Norm
Nr
Aenderung
Datum
Name
Urspr.

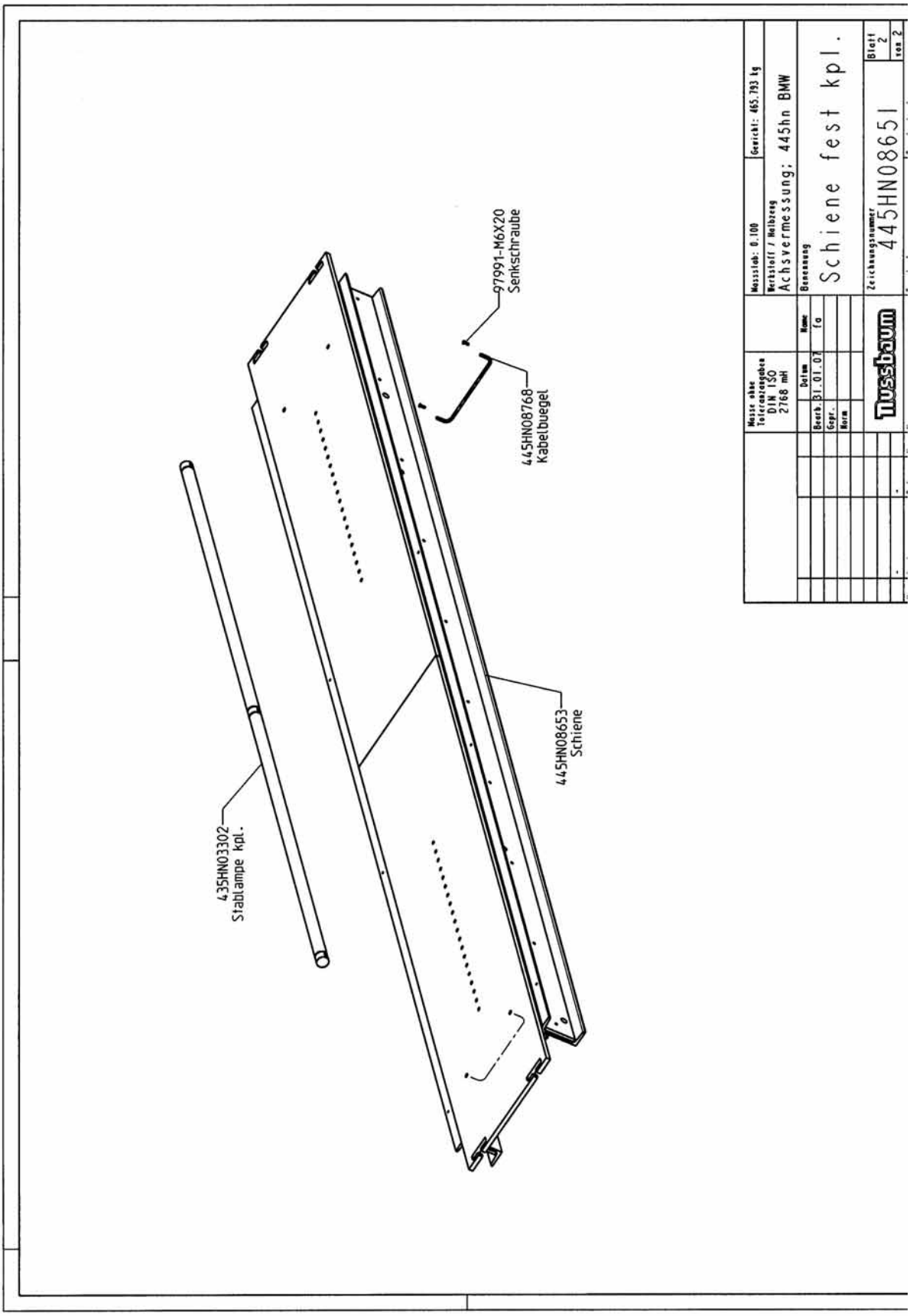
97991-M6X20
Senkschraube
445HN08768
Kabelbuegel
445HN08653
Schiene
435HN03302
Stablampe kpl.
Masse ohne Toleranzangaben DIN ISO 2768 mH
Massstab: 0.100
Gewicht: 465.793 kg
Werkstoff / Halbzeug
Achsvermessung; 445hn BMW
Benennung
Schiene fest kpl.
Datum
Name
Bearb. 31.01.07 fo
Gepr.
Norm
Zeichnungsnummer
445HN08651
Blatt 2
von 2
Nussbaum

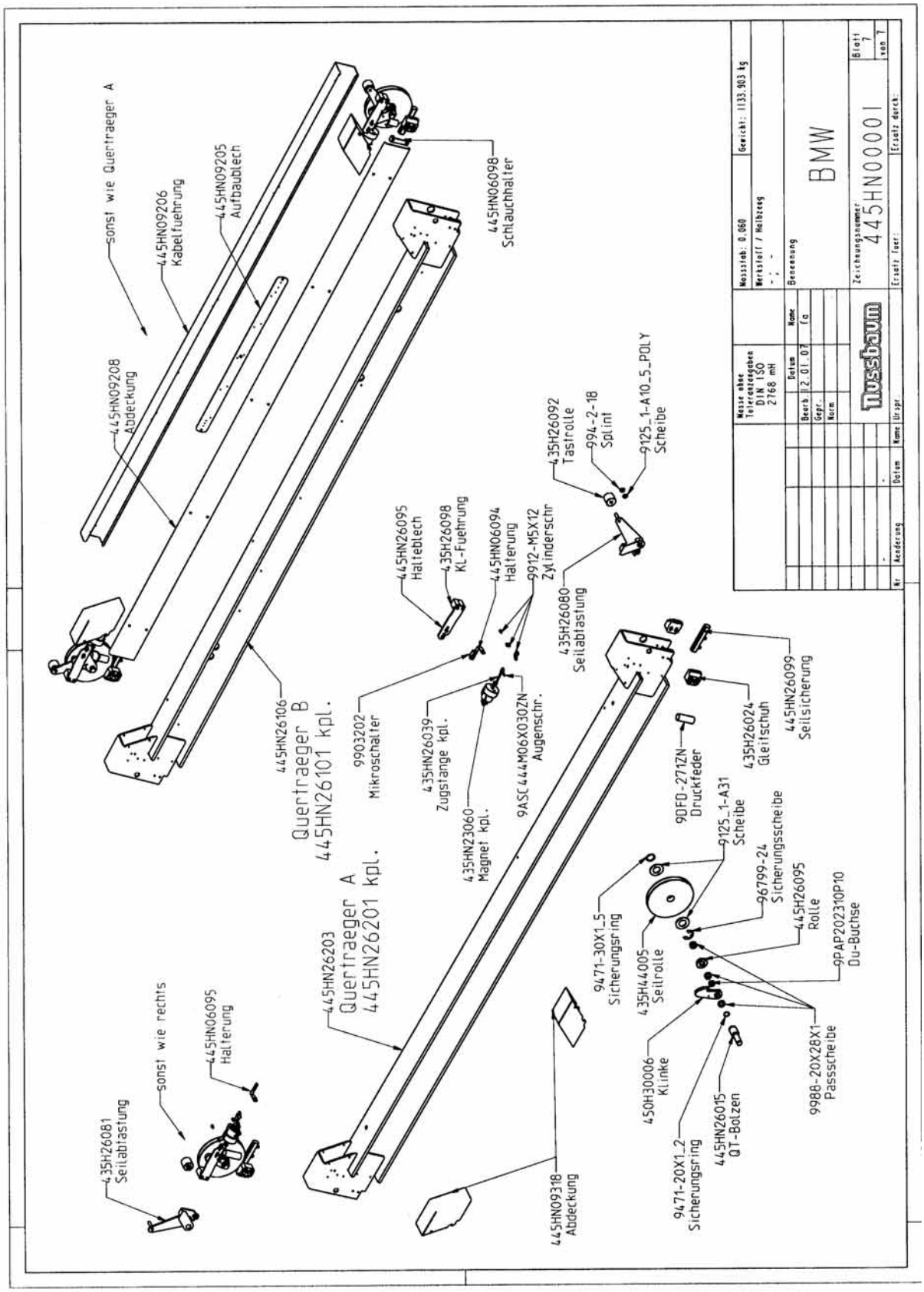
sonst wie Quertraeger A
445HN09206
Kabelfuehrung
445HN09205
Aufbaublech
445HN06098
Schlauchhalter
445HN09208
Abdeckung
435H26092
Tastrolle
994-2-18
Splint
9125_1-A10_5_POLY
Scheibe
445HN26095
Halteblech
435H26098
KL-Fuehrung
445HN06094
Halterung
9912-M5X12
Zylinderschr
435H26080
Seilablastung
445HN26099
Seilsicherung
445HN26106
Quertraeger B
445HN26101 kpl.
9903202
Mikroschalter
435HN26039
Zugstange kpl.
9ASC444M06X030ZN
Augenschr.
435H26024
Gleitschuh
9DFD-271ZN
Druckfeder
435HN23060
Magnet kpl.
9125_1-A31
Scheibe
Quertraeger A
445HN26201 kpl.
96799-24
Sicherungsscheibe
445H26095
Rolle
9471-30X1_5
Sicherungsring
9PAP202310P10
Du-Buchse
435H44005
Seilrolle
445HN26203
sonst wie rechts
445HN06095
Halterung
450H30006
Klinke
9988-20X28X1
Passscheibe
435H26081
Seilablastung
445HN26015
QT-Bolzen
9471-20X1_2
Sicherungsring
445HN09318
Abdeckung
Masse ohne Toleranzangaben DIN ISO 2768 mH
Massstab: 0.060
Gewicht: 1133.903 kg
Werkstoff / Halbzeug
Benennung
BMW
Zeichnungsnummer
445HN00001
Blatt 7 von 7
Ersatz für:
Ersatz durch:
Datum
Name
Bearb. 12.01.07 Fa
Gepr.
Norm
Nr. Aenderung
Ursp.

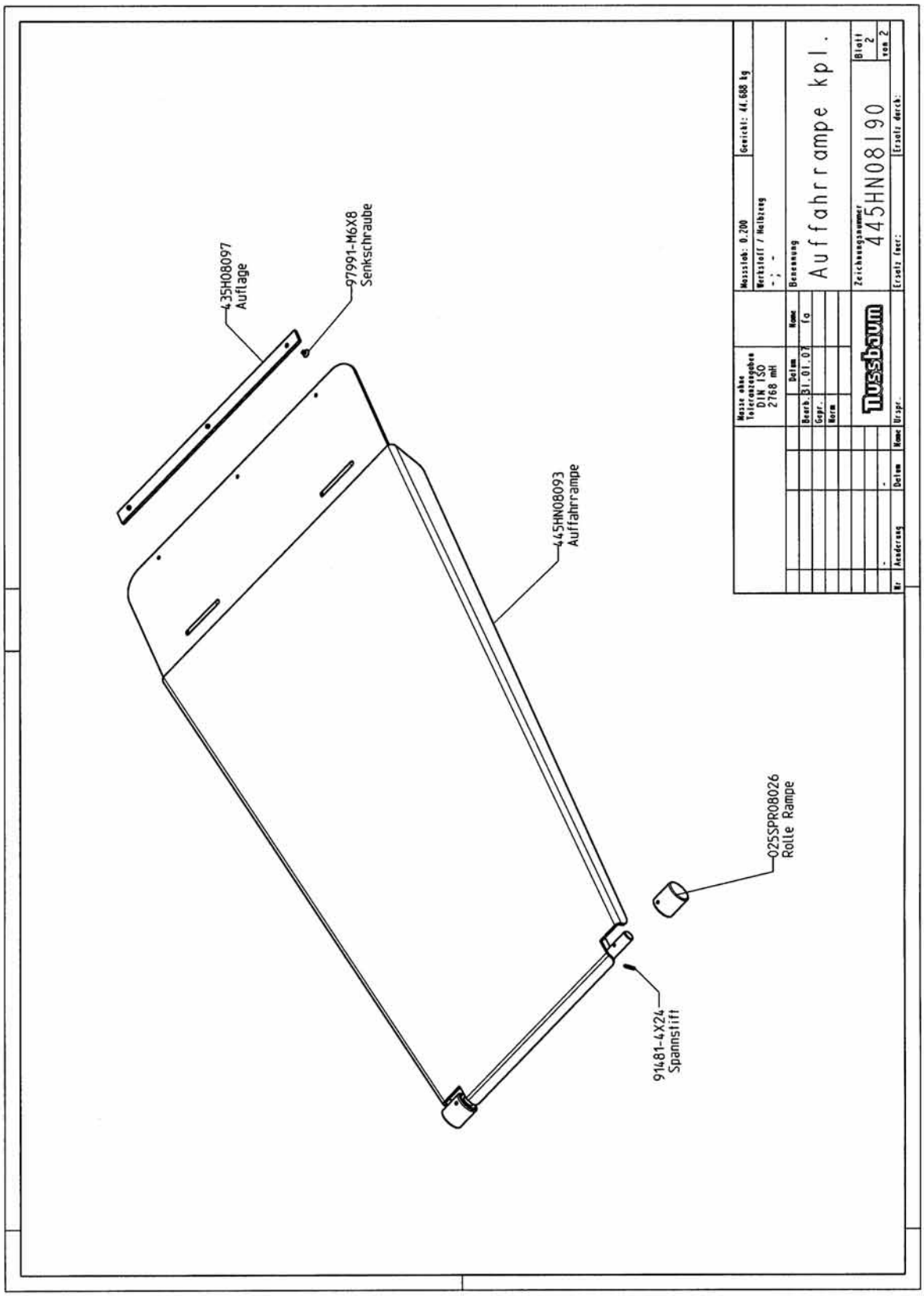
435H08097
Auflage
97991-M6X8
Senkschraube
445HN08093
Auffahrrampe
025SPR08026
Rolle Rampe
91481-4X24
Spannstift
Masse ohne Toleranzangaben DIN ISO 2768 mH
Massstab: 0.200
Gewicht: 44.688 kg
Werkstoff / Halbzeug
- ; -
Benennung
Auffahrrampe kpl.
Bearb. 31.01.07 fo
Gepr.
Norm
Zeichnungsnummer
445HN08190
Blatt 2
von 2
Ersetzt durch:
Ersetzt durch:
Nr
Änderung
Datum
Name
Urspr.

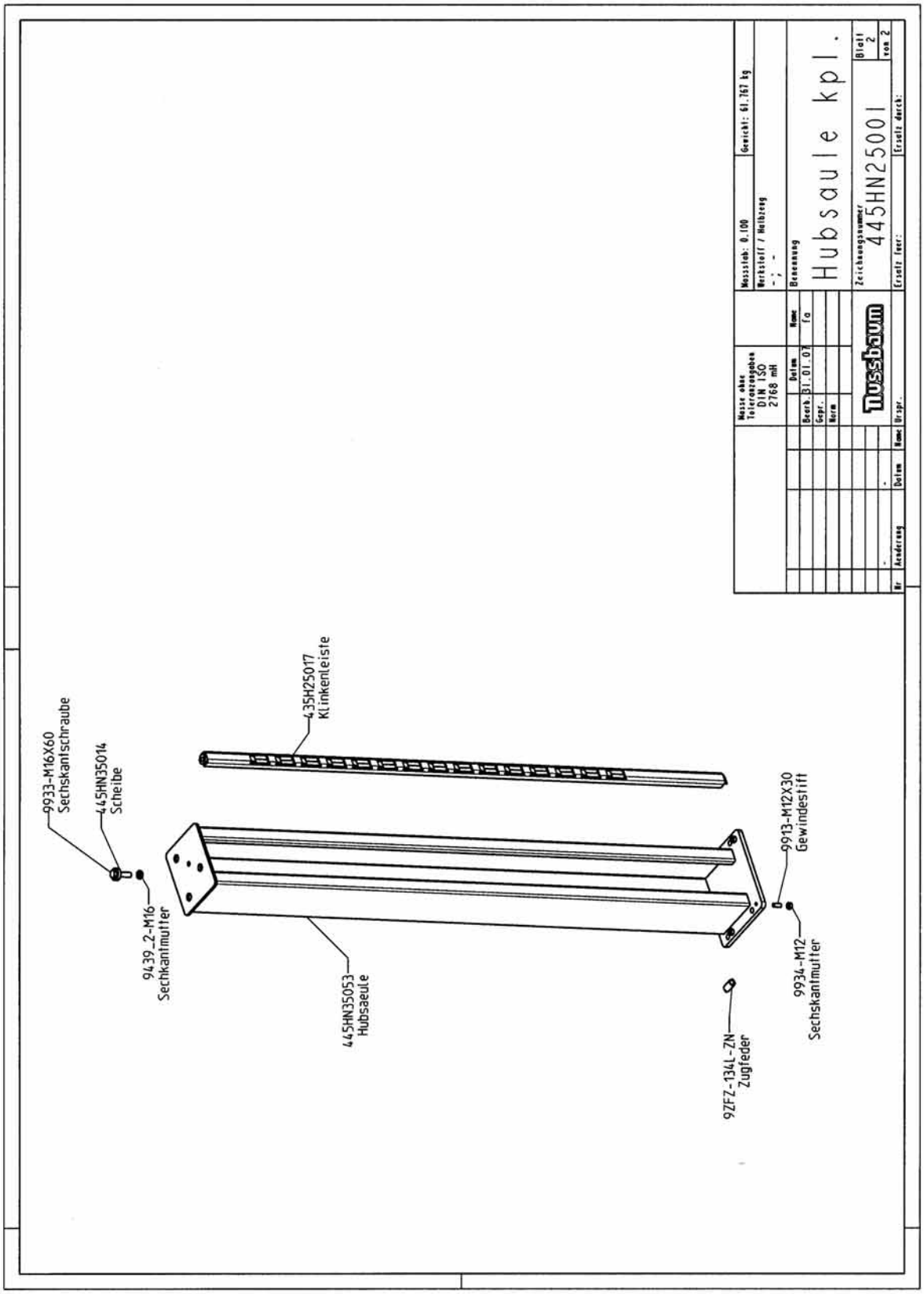
9933-M16X60
Sechskantschraube
445HN35014
Scheibe
9439_2-M16
Sechkantmutter
435H25017
Klinkenleiste
445HN35053
Hubsaeule
9ZFZ-134L-ZN
Zugfeder
9913-M12X30
Gewindestift
9934-M12
Sechskantmutter
Masse ohne Toleranzangaben DIN ISO 2768 mH
Maßstab: 0.100
Gewicht: 61.767 kg
Werkstoff / Halbzeug
- ; -
Benennung
Hubsaule kpl.
Datum
Name
Bearb. 31.01.07 fa
Gepr.
Norm
Nussbaum
Zeichnungsnummer
445HN25001
Blatt 2
von 2
Ersetzt durch:
Ersetzt für:
Br
Änderung
Datum
Name
Urspr.

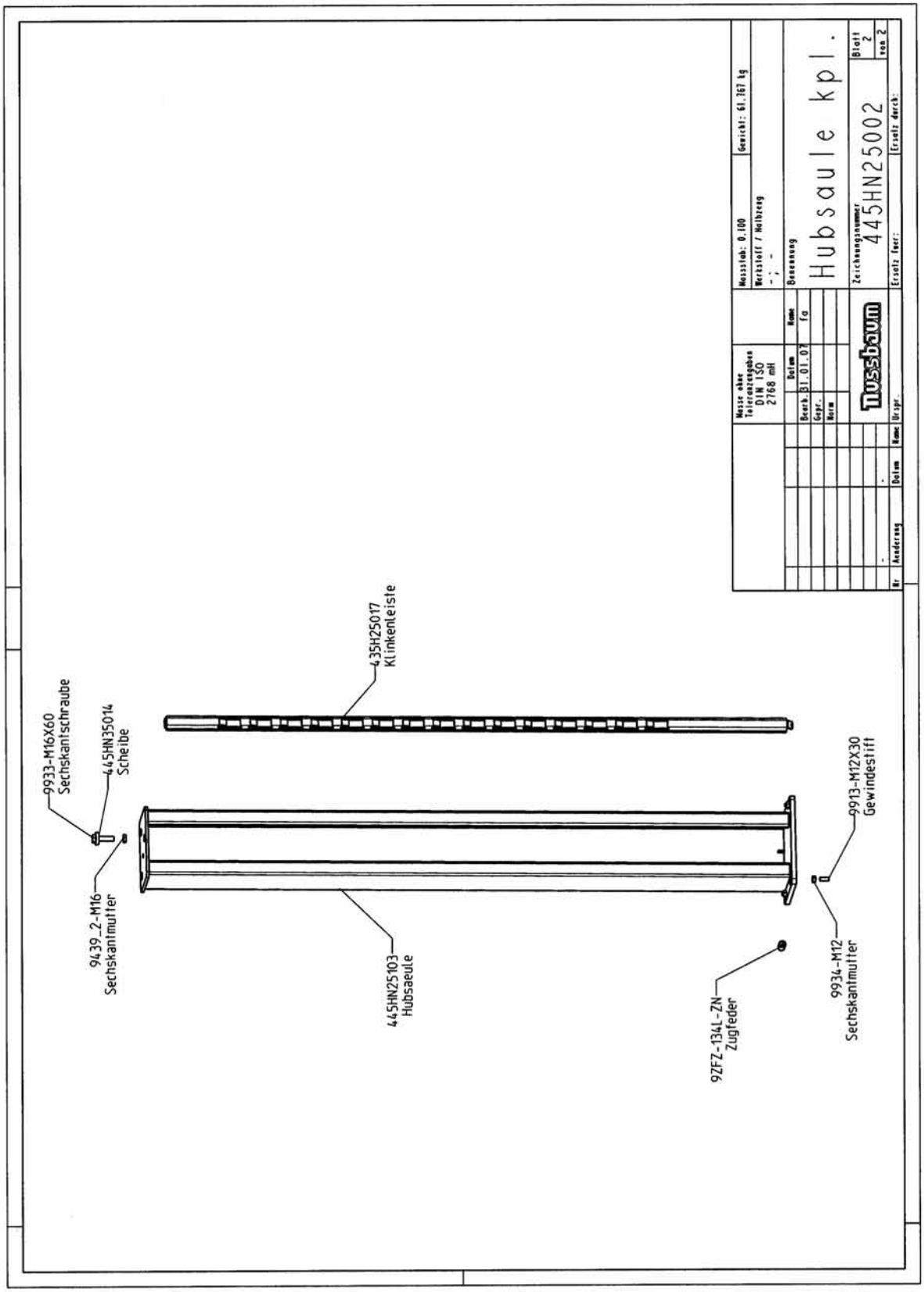
9933-M16X60
Sechskantschraube
445HN35014
Scheibe
9439_2-M16
Sechskantmutter
435H25017
Klinkenleiste
445HN25103
Hubsaeule
9ZFZ-134L-ZN
Zugfeder
9913-M12X30
Gewindestift
9934-M12
Sechskantmutter
Masse ohne Toleranzangaben DIN ISO 2768 mittel
Masstab: 0.100
Gewicht: 61.767 kg
Werkstoff / Halbzeug
-; -
Benennung
Hubsaule kpl.
Datum
Name
Bearb. 31.01.07 fa
Gepr.
Norm
Nussbaum
Zeichnungsnummer
445HN25002
Blatt 2
von 2
Ersatz für:
Ersatz durch:
Nr
Aenderung
Datum
Name
Urspr.

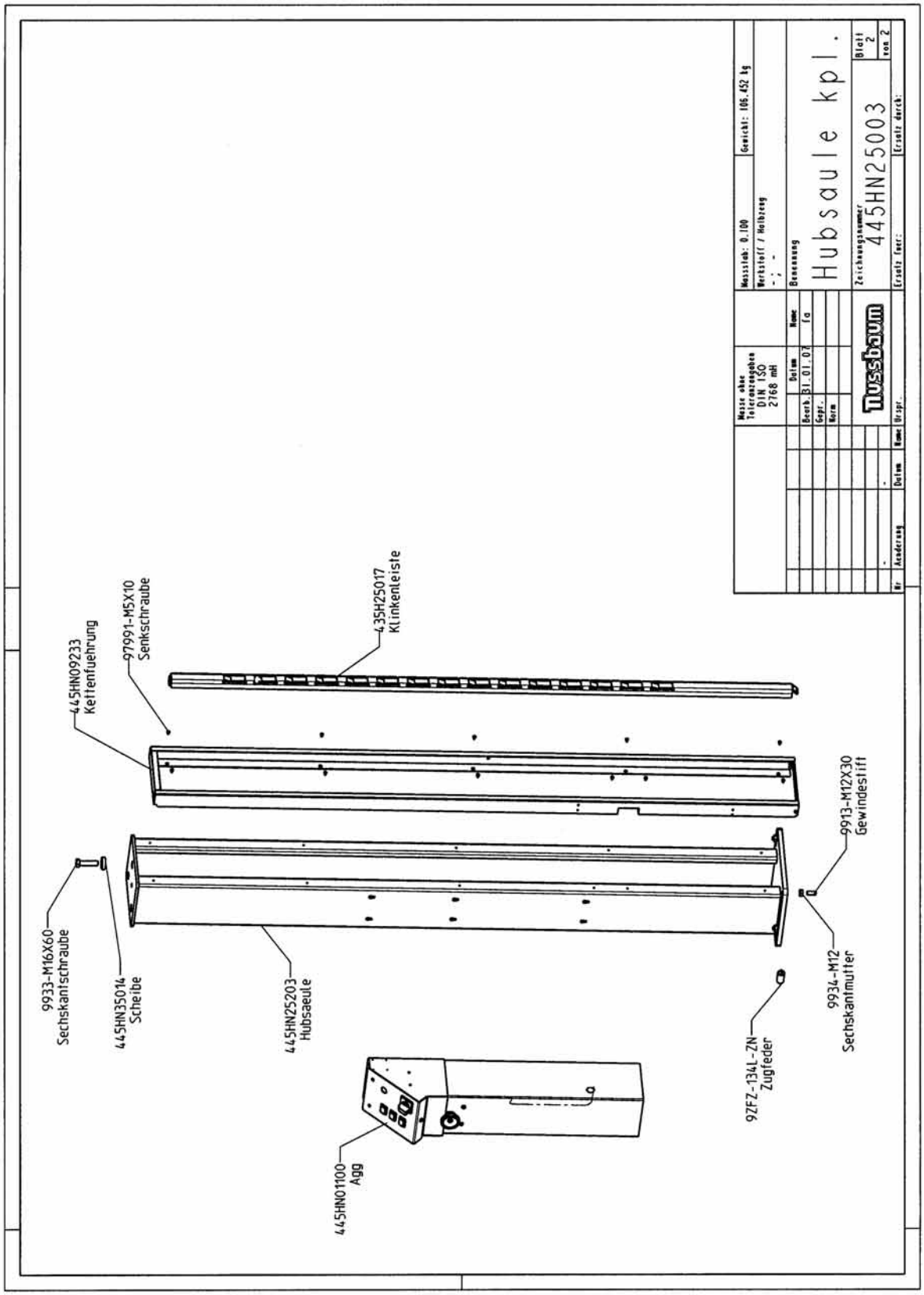
445HN09233
Kettenfuehrung
97991-M5X10
Senkschraube
435H25017
Klinkenleiste
9933-M16X60
Sechskantschraube
445HN35014
Scheibe
445HN25203
Hubsaeule
9913-M12X30
Gewindestift
9934-M12
Sechskantmutter
9ZFZ-134L-ZN
Zugfeder
445HN01100
Agg
Masstab: 0.100
Gewicht: 105.452 kg
Werkstoff / Halbzeug
- ; -
Benennung
Hubsaule kpl.
Zeichnungsnummer
445HN25003
Blatt 2
von 2
Ersatz für:
Ersatz durch:
Nussbaum

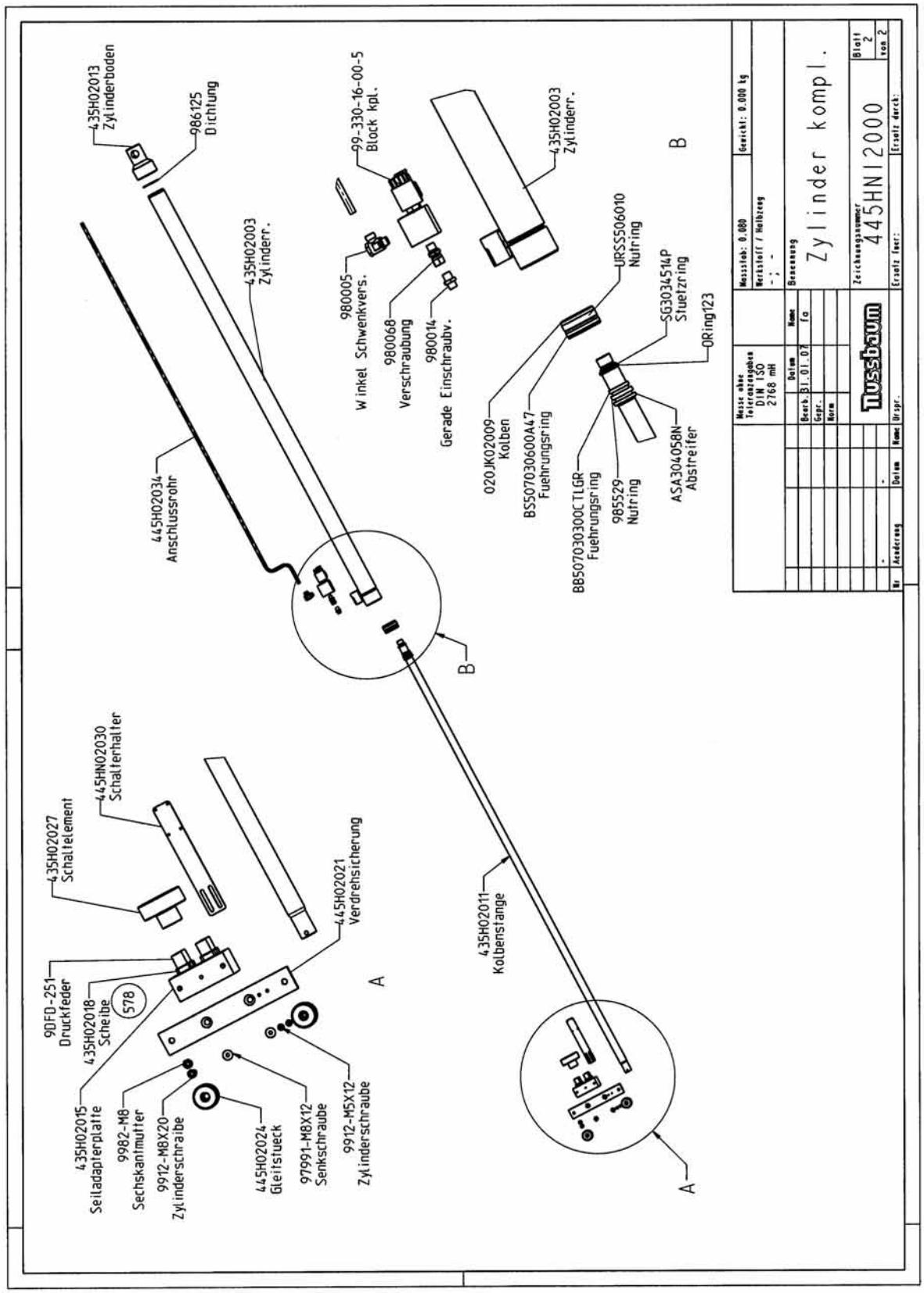
435H02013
Zylinderboden
986125
Dichtung
99-330-16-00-5
Block kpl.
435H02003
Zylinderr.
B
435H02003
Zylinderr.
980005
Winkel Schwenkvers.
980068
Verschraubung
980014
Gerade Einschraubv.
URSS506010
Nutring
SG0304514P
Stuetzring
ORing123
020JK02009
Kolben
BSS07030600A47
Fuehrungsring
BBS07030300CTLGR
Fuehrungsring
985529
Nutring
ASA304058N
Abstreifer
445H02034
Anschlussrohr
B
445HN02030
Schalterhalter
435H02027
Schaltelement
445H02021
Verdrehsicherung
435H02011
Kolbenstange
A
9DFD-251
Druckfeder
435H02018
Scheibe
578
435H02015
Seiladapterplatte
9982-M8
Sechskantmutter
9912-M8X20
Zylinderschraibe
445H02024
Gleitstueck
97991-M8X12
Senkschraube
9912-M5X12
Zylinderschraube
A
Masse ohne Toleranzangaben DIN ISO 2768 mH
Massstab: 0.080
Gewicht: 0.000 kg
Werkstoff / Halbzeug
- ; -
Bezeichnung
Zylinder kompl.
Nr
Aenderung
Datum
Name
Bearb. 31.01.07 Fa
Gepr.
Norm
Nussbaum
Zeichnungsnummer
445HN12000
Blatt 2
von 2
Ersatz für:
Ersetzt durch:

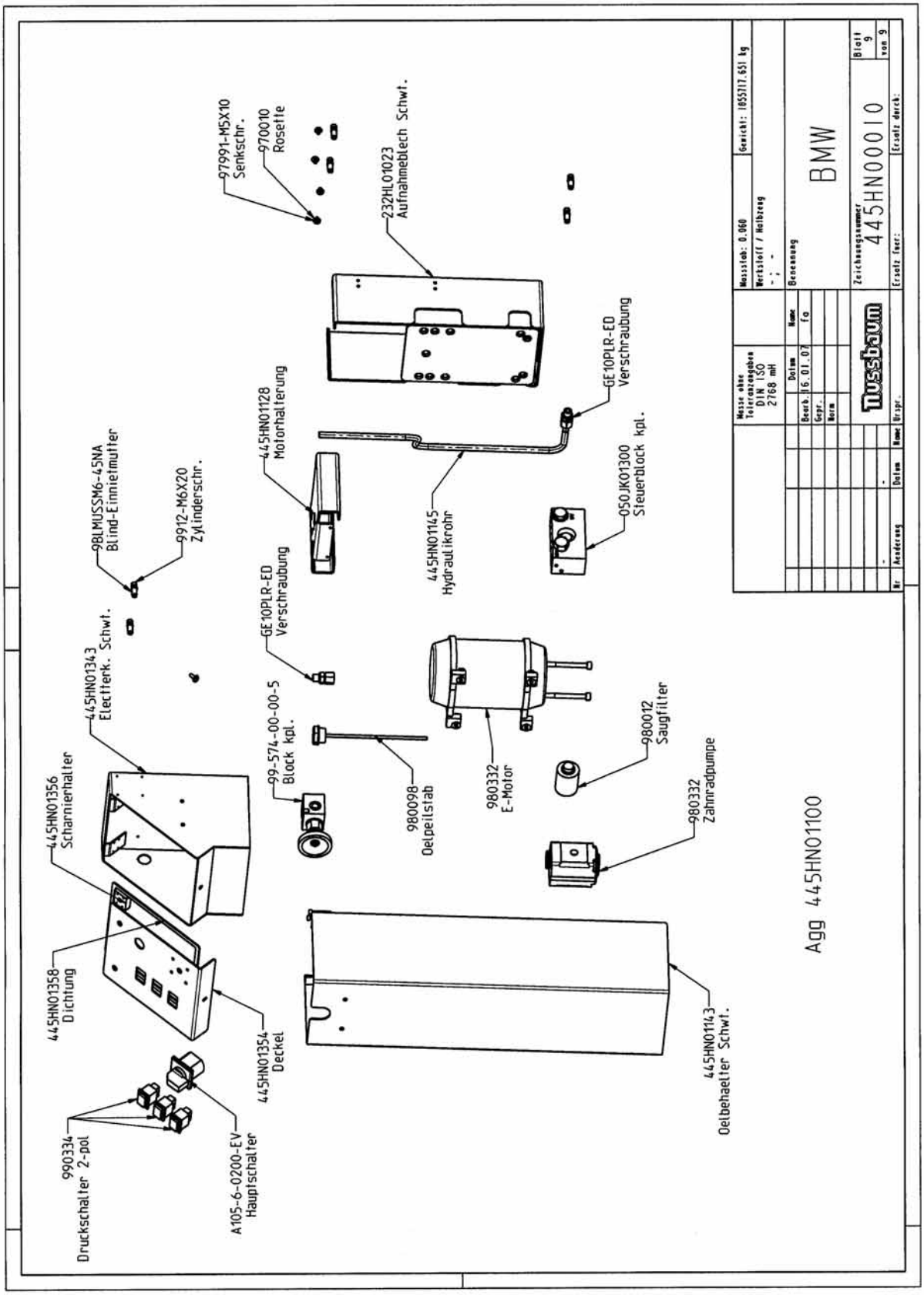
97991-M5X10
Senkschr.
970010
Rosette
232HL01023
Aufnahmeblech Schwt.
GE10PLR-ED
Verschraubung
445HN01128
Motorhalterung
445HN01145
Hydraulikrohr
050JK01300
Steuerblock kpl.
98LMUSSM6-45NA
Blind-Einnietmutter
9912-M6X20
Zylinderschr.
GE10PLR-ED
Verschraubung
445HN01343
Electterk. Schwt.
99-574-00-00-5
Block kpl.
980098
Oelpeilstab
980332
E-Motor
980012
Saugfilter
980332
Zahnradpumpe
445HN01356
Scharnierhalter
445HN01358
Dichtung
445HN01354
Deckel
445HN01143
Oelbehaelter Schwt.
990334
Druckschalter 2-pol
A105-6-0200-EV
Hauptschalter
Agg 445HN01100
Masse ohne Toleranzangaben DIN ISO 2768 mH
Maßstab: 0.060
Gewicht: 1055117.651 kg
Werkstoff / Halbzeug
Bezeichnung
BMW
Zeichnungsnummer
445HN00010
Blatt 9 von 9
Ersetzt durch:
Ersetzt für:
Datum
Name
Bearb. 16.01.07 fa
Gepr.
Norm
Nussbaum
Ursprung
Änderung