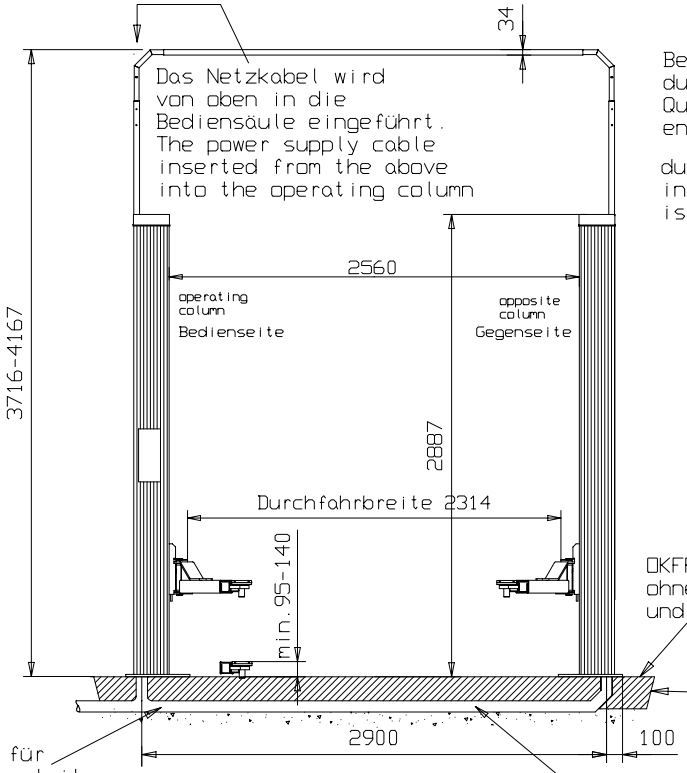

Bei Verlegung der Versorgungsleitungen durch das Leerrohr kann die obere Quertraverse zwischen den Hubsäulen entfallen.

during optional transfer cable in the empty pipe a cross beam is not necessary

Alle Maße sind am Bau zu prüfen

Leerrohre mit max. 45° Bögen ausführen

Leerrohre mit ausreichend Zugdrähten ausstatten

examine the dimensions at the workshop

equip the empty pipe with max.45° bows

equip the empty pipe with wire pull

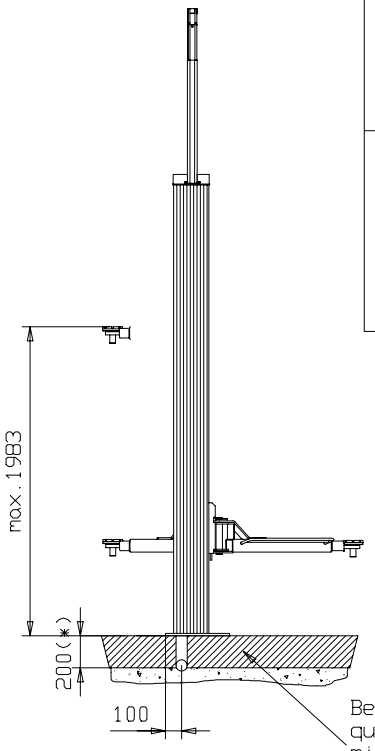

(*)
Betonstärke min.200mm
ohne Belag
(Fliesen/Estrich)
Concrete thickness
min.200mm without
floor pavement/tiles

min.150mm bei Verwendung mit Grundrahmen oder Hilfsbügel
at least min. 150mm for version with base frame or additional bows

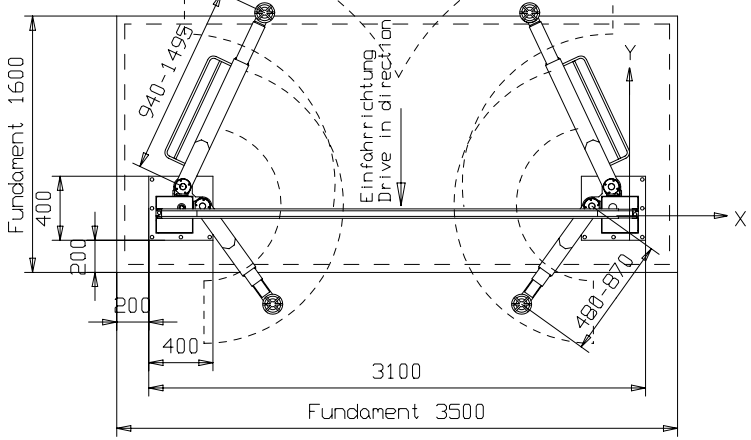

statische Kräfte und Momente je Hubsäule:
Mx= 11 080 500 Nmm
My= 12 825 000 Nmm
Fz= ca. 18000 N

Wir weisen in unseren Plänen auf die Mindestanforderung des Fundamentes hin, jedoch der Zustand der örtlichen Gegebenheiten (z.B. Untergrund etc.) obliegt nicht unserer Verantwortung. Die Ausbildung der Einbausituation muss vom planenden Architekten bzw. Statiker im speziellen Fall individuell spezifiziert werden.

subject to alterations!
Mass- und Konstrukrionsänderungen vorbehalten!

2.30 SL DT mit kurzen 2-fach Teleskoptragarme with short, double telescopic arm		nussbaum www.nussbaum-lifts.de
19.10.09//M.G.	EINBAU1589-1	